Раздел 8

Профили для железнодорожного и автомобильного транспорта, авиации и космонавтики

8. Профили для ж/д и автотранспорта, авиации и космонавтики

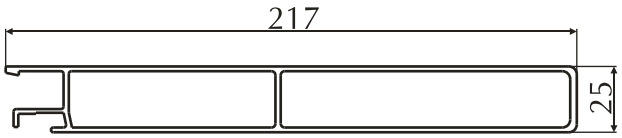

Номер профиля	Группа сложности	Вес 1 пм, кг/м	Периметр, мм
8507023	8	2.53	541

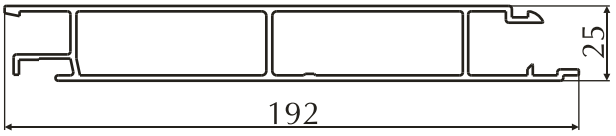

Номер профиля	Группа сложности	Вес 1 пм, кг/м	Периметр, мм
8507025	8	2.254	560.5

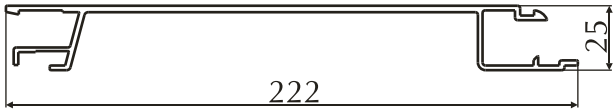

Номер профиля	Группа сложности	Вес 1 пм, кг/м	Периметр, мм
8507027	8	1.969	670.6

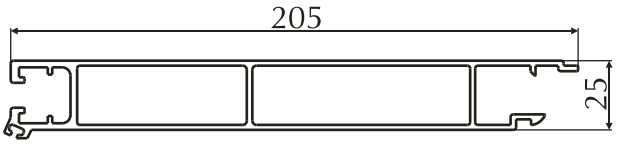

Номер профиля	Группа сложности	Вес 1 пм, кг/м	Периметр, мм
8507029-10	8	2.6	624.7

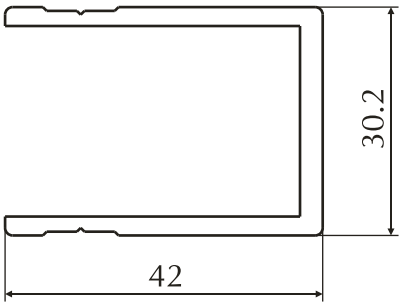

Номер профиля	Группа сложности	Вес 1 пм, кг/м	Периметр, мм
8507042	4	0.742	670.6

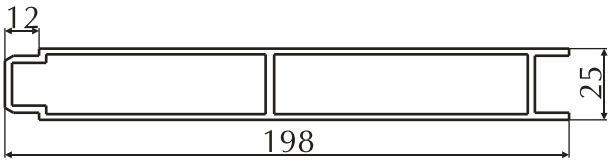

Номер профиля	Группа сложности	Вес 1 пм, кг/м	Периметр, мм
BK_394	8	2.653	467.5

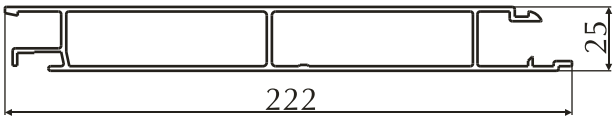

Номер профиля	Группа сложности	Вес 1 пм, кг/м	Периметр, мм
8507025-2	8	2.544	620.0

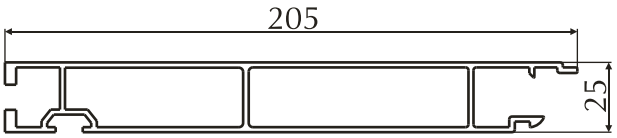

Номер профиля	Группа сложности	Вес 1 пм, кг/м	Периметр, мм
8507029-2	8	2.526	610.7

АГРИСОВГАЗ

8. Профили для ж/д и автотранспорта, авиации и космонавтики

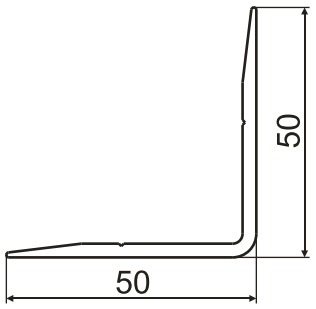

Номер профиля	Группа сложности	Вес 1 пм, кг/м	Периметр, мм
97082	3	0.636	193.8

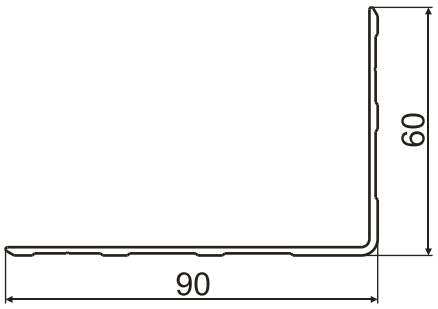

Номер профиля	Группа сложности	Вес 1 пм, кг/м	Периметр, мм
97083	6	0.673	297.7

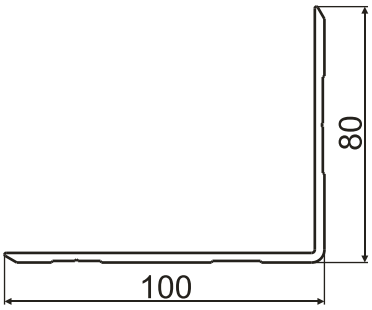

Номер профиля	Группа сложности	Вес 1 пм, кг/м	Периметр, мм
97084	6	1.318	356.6

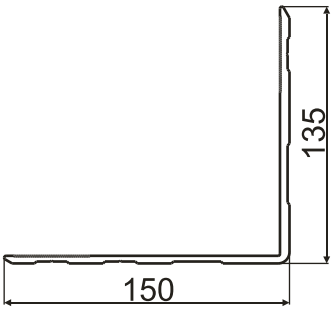

Номер профиля	Группа сложности	Вес 1 пм, кг/м	Периметр, мм
97098	8	2.998	583.8

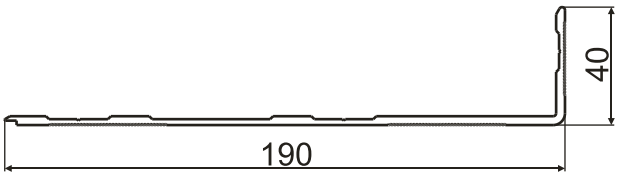

Номер профиля	Группа сложности	Вес 1 пм, кг/м	Периметр, мм
97099	8	1.506	482

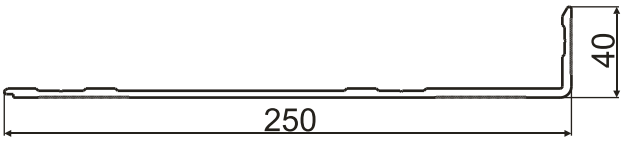

Номер профиля	Группа сложности	Вес 1 пм, кг/м	Периметр, мм
97101	8	2.574	600.4

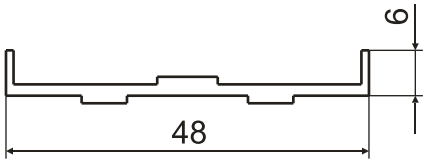

Номер профиля	Группа сложности	Вес 1 пм, кг/м	Периметр, мм
97107	4	0.273	101

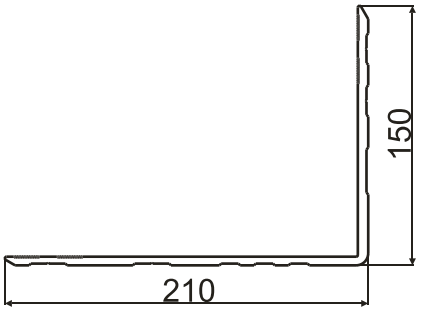

Номер профиля	Группа сложности	Вес 1 пм, кг/м	Периметр, мм
97109	8	4.69	730.5

АГРИСОВГАЗ

8. Профили для ж/д и автотранспорта, авиации и космонавтики

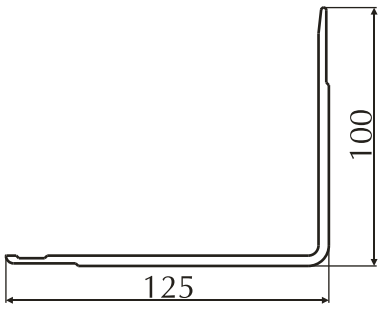

Номер профиля	Группа сложности	Вес 1 пм, кг/м	Периметр, мм
ZIL_1	6	2.154	441.3

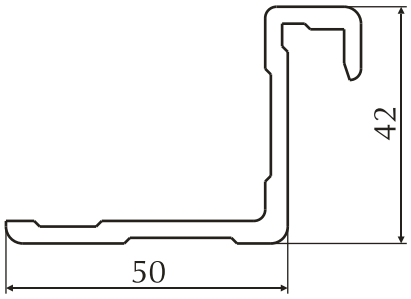

Номер профиля	Группа сложности	Вес 1 пм, кг/м	Периметр, мм
ZIL_2	4	0.994	226.1

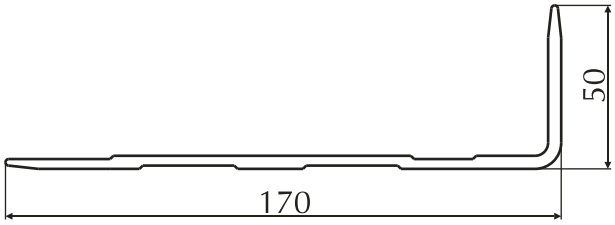

Номер профиля	Группа сложности	Вес 1 пм, кг/м	Периметр, мм
ZIL_3	7	1.963	432.2

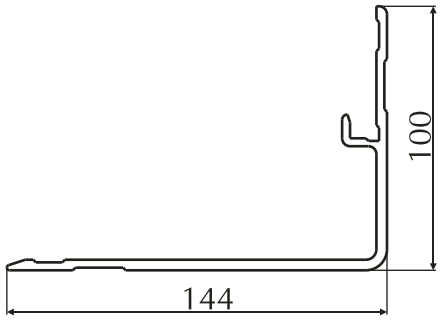

Номер профиля	Группа сложности	Вес 1 пм, кг/м	Периметр, мм
ZIL_4	8	2.532	524.9

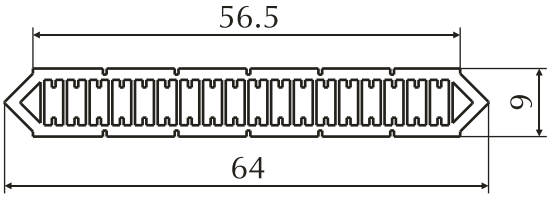

Номер профиля	Группа сложности	Вес 1 пм, кг/м	Периметр, мм
202058*	9	0.72	153.2

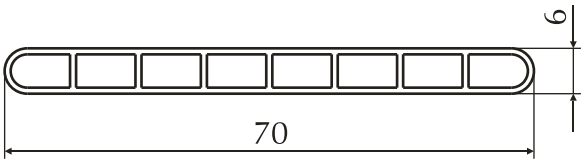

Номер профиля	Группа сложности	Вес 1 пм, кг/м	Периметр, мм
202079	9	0.378	146.9

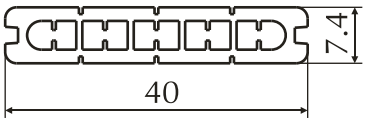

Номер профиля	Группа сложности	Вес 1 пм, кг/м	Периметр, мм
PK_32.002*	8	0.474	109.4

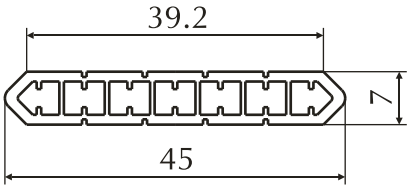

Номер профиля	Группа сложности	Вес 1 пм, кг/м	Периметр, мм
PK50_002*	8	0.389	108.2

* - эксклюзив

АГРИСОВГАЗ

8. Профили для ж/д и автотранспорта, авиации и космонавтики

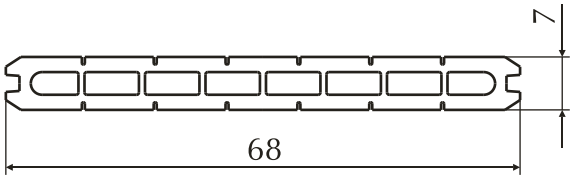

Номер профиля	Группа сложности	Вес 1 пм, кг/м	Периметр, мм
PK70.011*	8	0.793	175.0

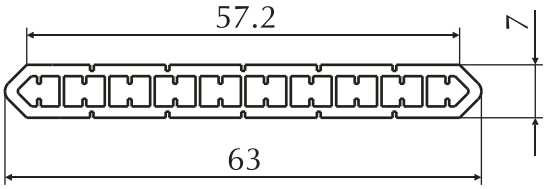

Номер профиля	Группа сложности	Вес 1 пм, кг/м	Периметр, мм
PK70_004*	8	0.595	145

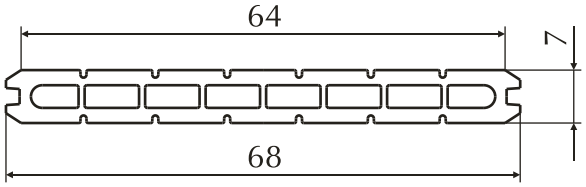

Номер профиля	Группа сложности	Вес 1 пм, кг/м	Периметр, мм
PK70_011.1*	8	0.78	171.87

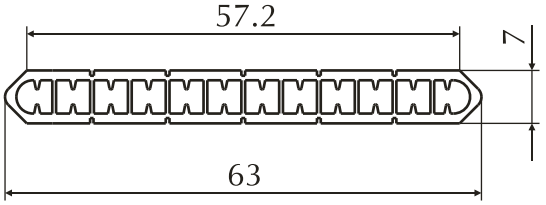

Номер профиля	Группа сложности	Вес 1 пм, кг/м	Периметр, мм
PK70006*	8	0.543	147.0

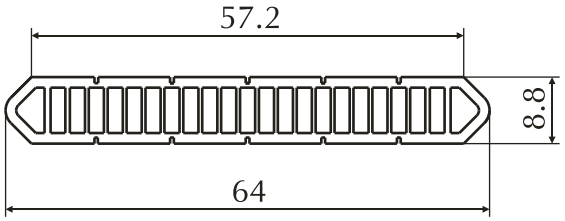

Номер профиля	Группа сложности	Вес 1 пм, кг/м	Периметр, мм
PK70_006.1	8	0.682	153.2

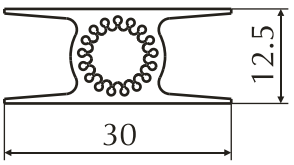

Номер профиля	Группа сложности	Вес 1 пм, кг/м	Периметр, мм
200218	о.с.	0.334	118.8

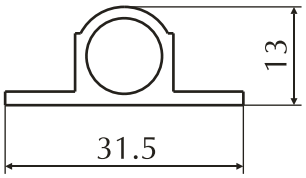

Номер профиля	Группа сложности	Вес 1 пм, кг/м	Периметр, мм
201012	8	0.289	84.7

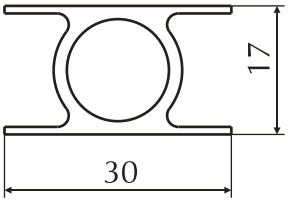

Номер профиля	Группа сложности	Вес 1 пм, кг/м	Периметр, мм
201027	о.с.	0.389	127.2

* - эксклюзив

АГРИСОВГАЗ

8. Профили для ж/д и автотранспорта, авиации и космонавтики

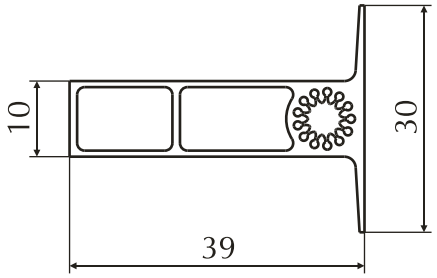

Номер профиля	Группа сложности	Вес 1 пм, кг/м	Периметр, мм
201257	9	0.412	135.7

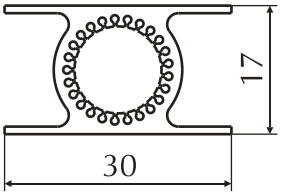

Номер профиля	Группа сложности	Вес 1 пм, кг/м	Периметр, мм
99011	о.с.	0.431	127.2

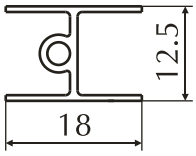

Номер профиля	Группа сложности	Вес 1 пм, кг/м	Периметр, мм
99012	8	0.13	100

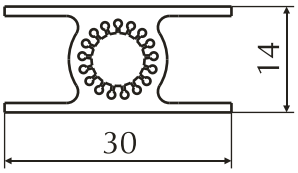

Номер профиля	Группа сложности	Вес 1 пм, кг/м	Периметр, мм
200095	о.с.	0.417	125.2

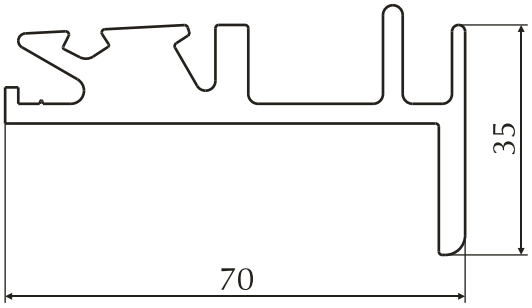

Номер профиля	Группа сложности	Вес 1 пм, кг/м	Периметр, мм
200244	о.с.	1.727	303.1

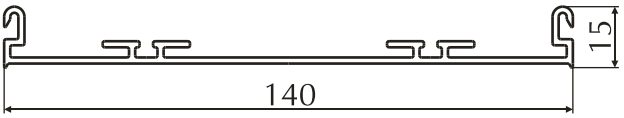

Номер профиля	Группа сложности	Вес 1 пм, кг/м	Периметр, мм
200357	8	0.927	453.8

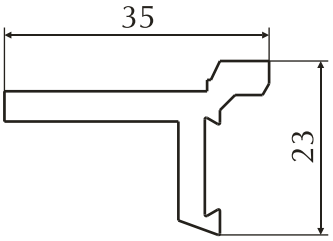

Номер профиля	Группа сложности	Вес 1 пм, кг/м	Периметр, мм
200467	4	0.545	117.4

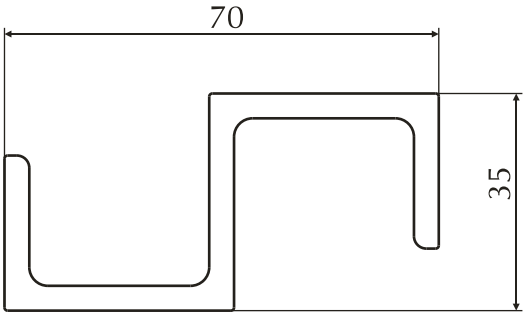

Номер профиля	Группа сложности	Вес 1 пм, кг/м	Периметр, мм
202056	7	1.56	285.8

АГРИСОВГАЗ

8. Профили для ж/д и автотранспорта, авиации и космонавтики

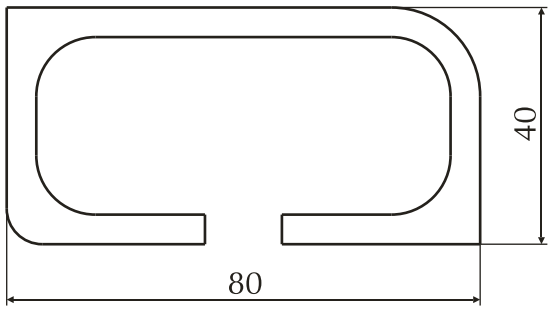

Номер профиля	Группа сложности	Вес 1 пм, кг/м	Периметр, мм
8508130	7	2.875	397.8

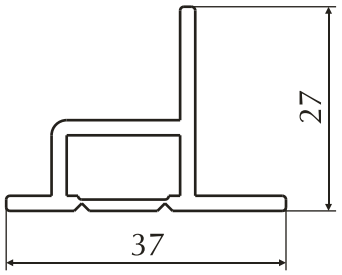

Номер профиля	Группа сложности	Вес 1 пм, кг/м	Периметр, мм
97073	5	0.445	127.5

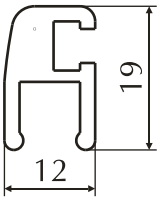

Номер профиля	Группа сложности	Вес 1 пм, кг/м	Периметр, мм
РК_18849	5	0.315	225.6

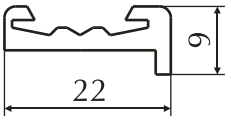

Номер профиля	Группа сложности	Вес 1 пм, кг/м	Периметр, мм
РК_18853	5	0.227	78.4

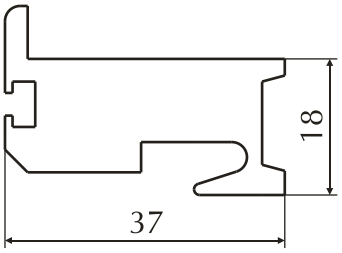

Номер профиля	Группа сложности	Вес 1 пм, кг/м	Периметр, мм
ПА_9	6	1.326	158.4

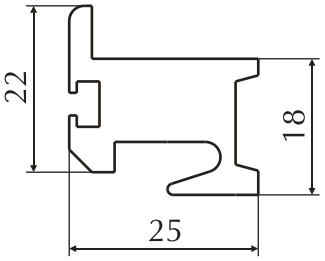

Номер профиля	Группа сложности	Вес 1 пм, кг/м	Периметр, мм
ПА_10	6	0.840	134.4

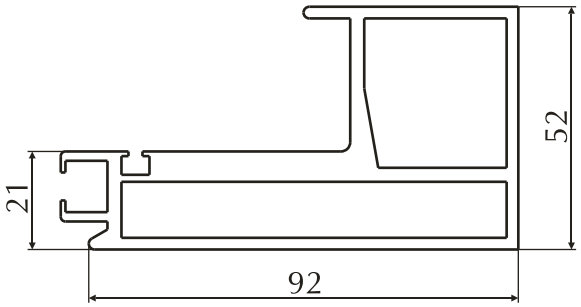

Номер профиля	Группа сложности	Вес 1 пм, кг/м	Периметр, мм
ПА_11	8	2.911	368.8

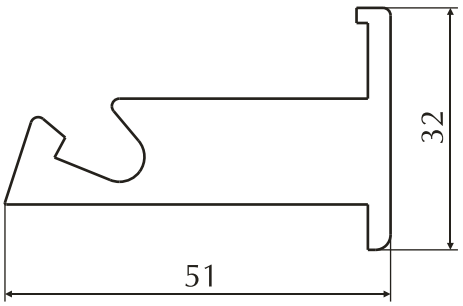

Номер профиля	Группа сложности	Вес 1 пм, кг/м	Периметр, мм
ПА_12	6	1.716	182.1

8. Профили для ж/д и автотранспорта, авиации и космонавтики

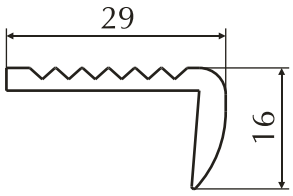

Номер профиля	Группа сложности	Вес 1 пм, кг/м	Периметр, мм
ПА_011	2	0.293	93.2

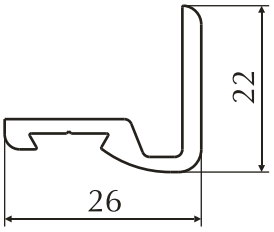

Номер профиля	Группа сложности	Вес 1 пм, кг/м	Периметр, мм
ПА_021	4	0.319	104.4

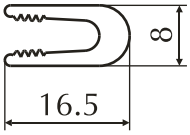

Номер профиля	Группа сложности	Вес 1 пм, кг/м	Периметр, мм
ПА_45	4	0.192	74.6

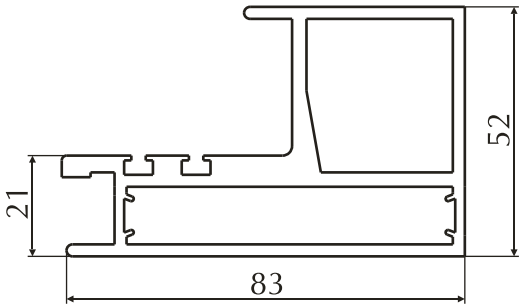

Номер профиля	Группа сложности	Вес 1 пм, кг/м	Периметр, мм
ПА_1	8	2.520	338.6

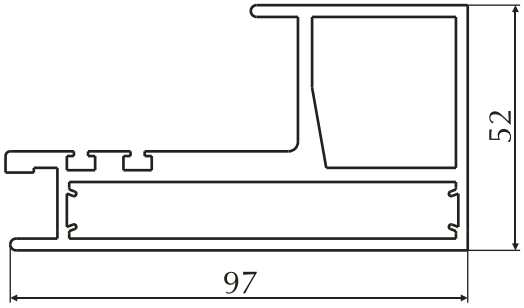

Номер профиля	Группа сложности	Вес 1 пм, кг/м	Периметр, мм
ПА_2	8	2.860	366.6

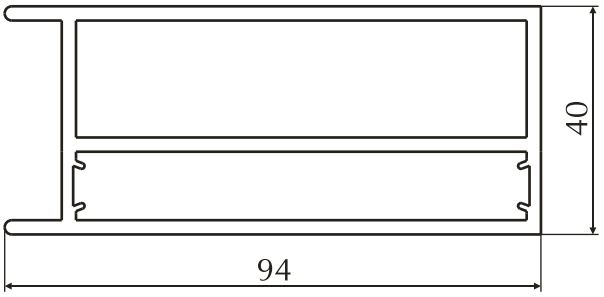

Номер профиля	Группа сложности	Вес 1 пм, кг/м	Периметр, мм
ПА_3	8	2.268	285.8

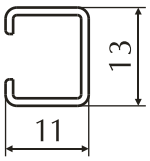

Номер профиля	Группа сложности	Вес 1 пм, кг/м	Периметр, мм
ПА_4	4	0.098	74.1

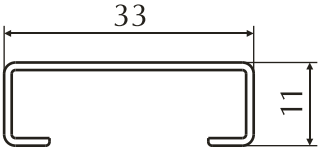

Номер профиля	Группа сложности	Вес 1 пм, кг/м	Периметр, мм
ПА_5	4	0.165	124.1

АГРИСОВГАЗ

8. Профили для ж/д и автотранспорта, авиации и космонавтики

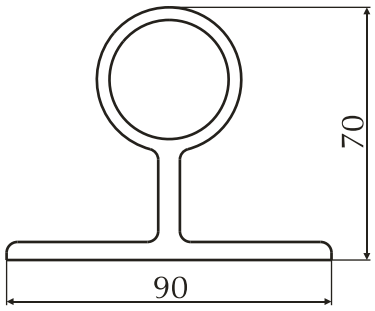

Номер профиля	Группа сложности	Вес 1 пм, кг/м	Периметр, мм
ПА_6	6	2.711	347.4

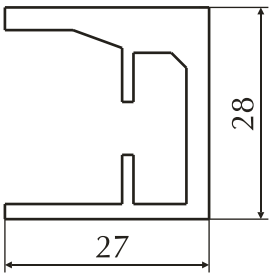

Номер профиля	Группа сложности	Вес 1 пм, кг/м	Периметр, мм
ПА_7	6	0.698	180.9

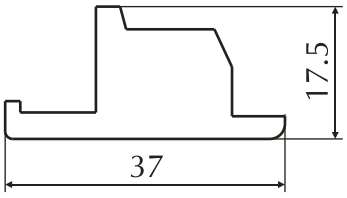

Номер профиля	Группа сложности	Вес 1 пм, кг/м	Периметр, мм
ПА_8	5	0.893	108.2

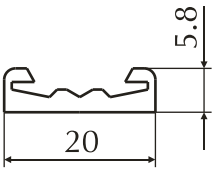

Номер профиля	Группа сложности	Вес 1 пм, кг/м	Периметр, мм
РК_18861_1	5	0.179	68.0

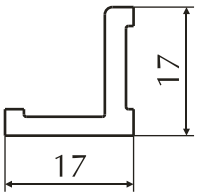

Номер профиля	Группа сложности	Вес 1 пм, кг/м	Периметр, мм
ПК_2266		0.241	

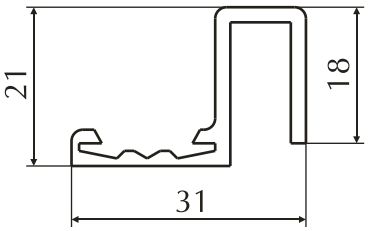

Номер профиля	Группа сложности	Вес 1 пм, кг/м	Периметр, мм
РК_8378	5	0.366	151.1

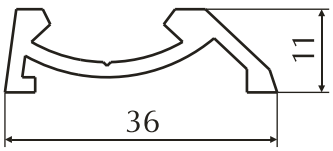

Номер профиля	Группа сложности	Вес 1 пм, кг/м	Периметр, мм
РК_8381	4	0.356	116.7

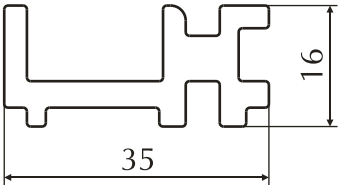

Номер профиля	Группа сложности	Вес 1 пм, кг/м	Периметр, мм
РК_8382	5	0.687	148.3

8. Профили для ж/д и автотранспорта, авиации и космонавтики

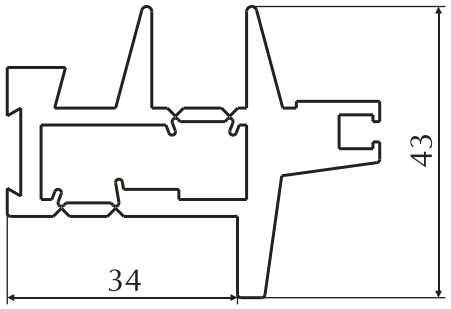

Номер профиля	Группа сложности	Вес 1 пм, кг/м	Периметр, мм
ПМ_01	8	1.651	255.8

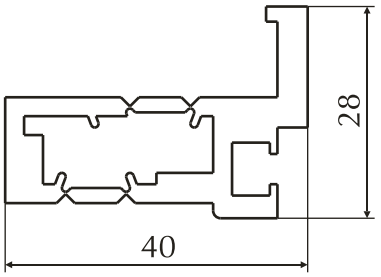

Номер профиля	Группа сложности	Вес 1 пм, кг/м	Периметр, мм
ПМ_02	8	0.922	160.5

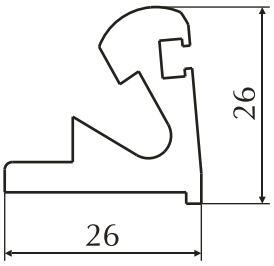

Номер профиля	Группа сложности	Вес 1 пм, кг/м	Периметр, мм
ПМ_03	7	0.727	131.3

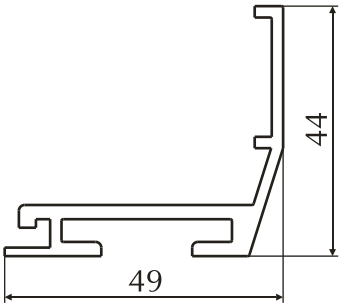

Номер профиля	Группа сложности	Вес 1 пм, кг/м	Периметр, мм
ПА_10_10	8	0.757	242.94

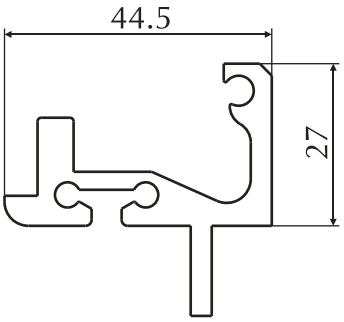

Номер профиля	Группа сложности	Вес 1 пм, кг/м	Периметр, мм
ПА_2_10	8	1.197	242.5

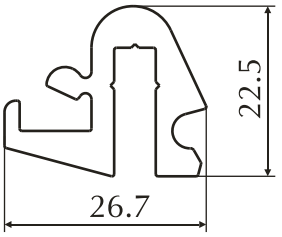

Номер профиля	Группа сложности	Вес 1 пм, кг/м	Периметр, мм
ПА_3_1	8	0.652	144.2

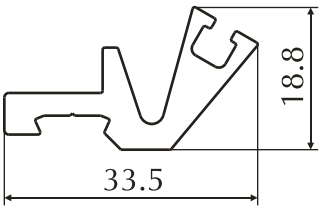

Номер профиля	Группа сложности	Вес 1 пм, кг/м	Периметр, мм
ПА_4_1	8	0.526	123.9

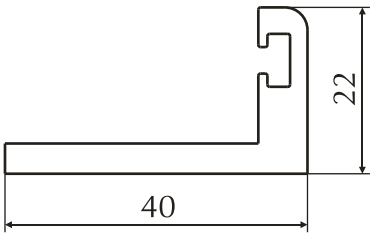

Номер профиля	Группа сложности	Вес 1 пм, кг/м	Периметр, мм
ПА_5_1	8	0.675	137

АГРИСОВГАЗ

8. Профили для ж/д и автотранспорта, авиации и космонавтики

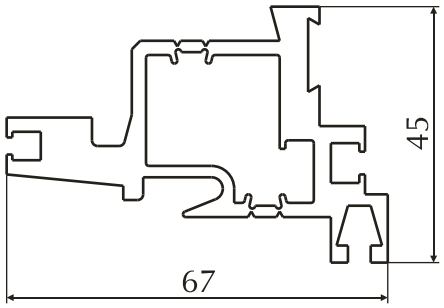

Номер профиля	Группа сложности	Вес 1 пм, кг/м	Периметр, мм
КПП_01.1		1.906	320.0

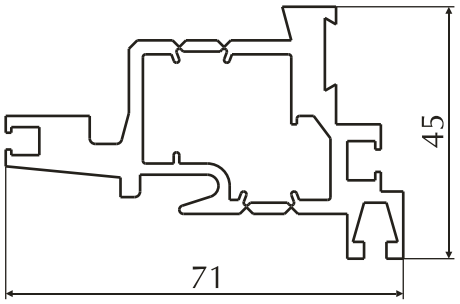

Номер профиля	Группа сложности	Вес 1 пм, кг/м	Периметр, мм
КПП_01.1_01	8	1.868	326.5

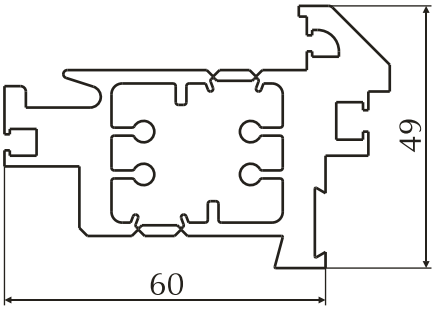

Номер профиля	Группа сложности	Вес 1 пм, кг/м	Периметр, мм
КПП_01.2	8	2.834	313.7

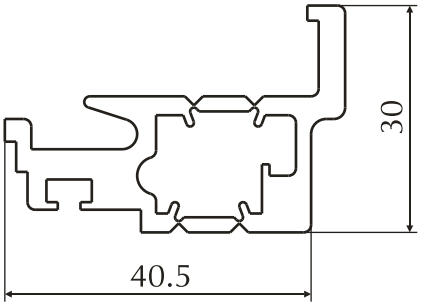

Номер профиля	Группа сложности	Вес 1 пм, кг/м	Периметр, мм
КПП_02.1	8	0.985	185.7

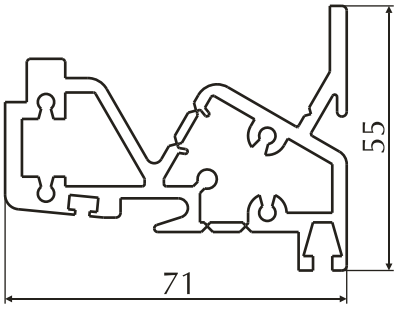

Номер профиля	Группа сложности	Вес 1 пм, кг/м	Периметр, мм
КПП_03.1	8	2.362	358.7

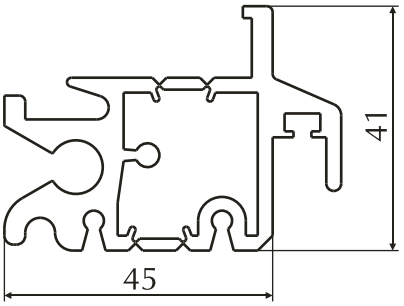

Номер профиля	Группа сложности	Вес 1 пм, кг/м	Периметр, мм
КПП_ 04.1	8	1.722	300.5

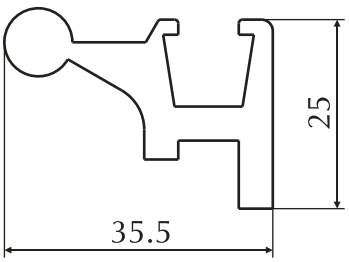

Номер профиля	Группа сложности	Вес 1 пм, кг/м	Периметр, мм
КПП_05.1	4	0.870	153.2

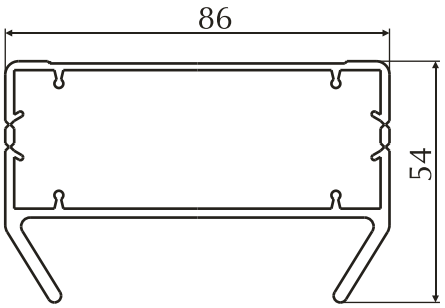

Номер профиля	Группа сложности	Вес 1 пм, кг/м	Периметр, мм
200126	8	1.600	323.6

8. Профили для ж/д и автотранспорта, авиации и космонавтики

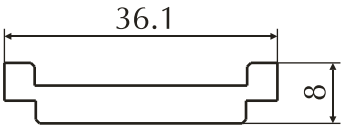

Номер профиля	Группа сложности	Вес 1 пм, кг/м	Периметр, мм
14.00.003	3	0.482	92.83

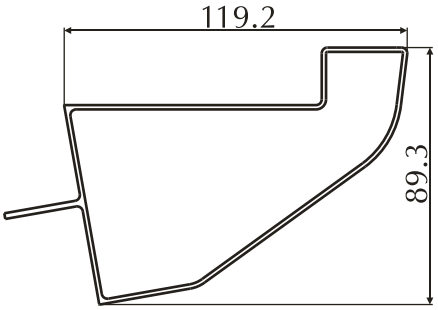

Номер профиля	Группа сложности	Вес 1 пм, кг/м	Периметр, мм
200114	о.с.	1.588	411.2

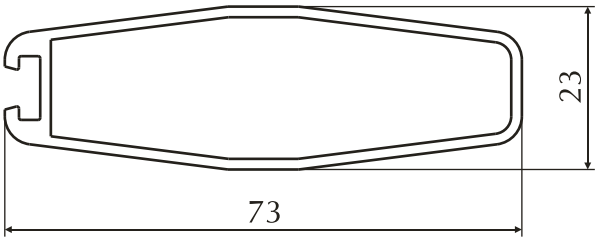

Номер профиля	Группа сложности	Вес 1 пм, кг/м	Периметр, мм
200159	7	0.744	188

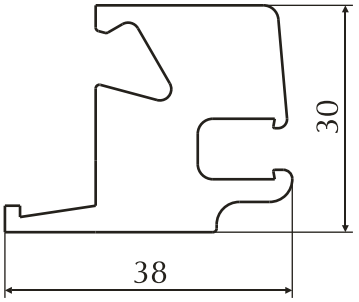

Номер профиля	Группа сложности	Вес 1 пм, кг/м	Периметр, мм
200239	8	1.594	178.0

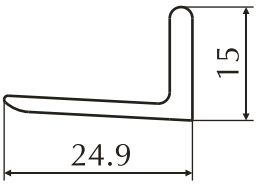

Номер профиля	Группа сложности	Вес 1 пм, кг/м	Периметр, мм
200240	5	0.235	76.5

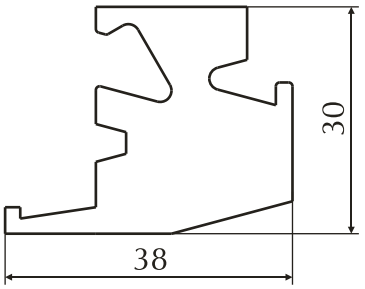

Номер профиля	Группа сложности	Вес 1 пм, кг/м	Периметр, мм
200241	8	1.641	170.8

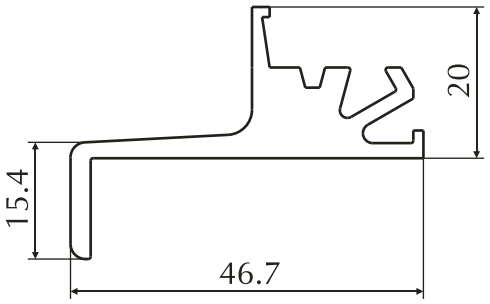

Номер профиля	Группа сложности	Вес 1 пм, кг/м	Периметр, мм
200242	8	1.871	278.8

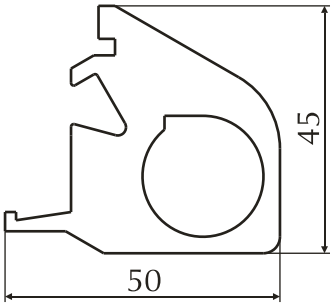

Номер профиля	Группа сложности	Вес 1 пм, кг/м	Периметр, мм
200243	8	2.549	197.3

АГРИСОВГАЗ

8. Профили для ж/д и автотранспорта, авиации и космонавтики

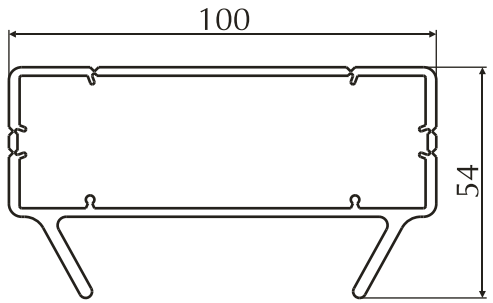

Номер профиля	Группа сложности	Вес 1 пм, кг/м	Периметр, мм
97063	8	1.857	346.0

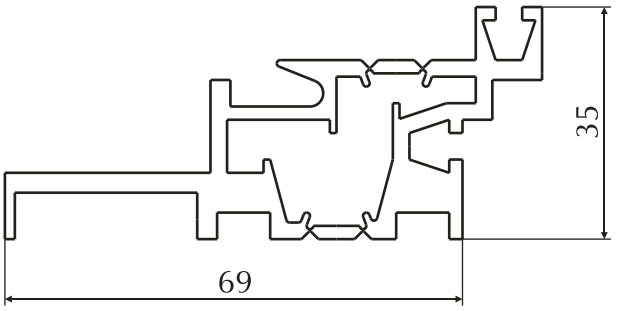

Номер профиля	Группа сложности	Вес 1 пм, кг/м	Периметр, мм
ПС_1*	8	1.645	325.5

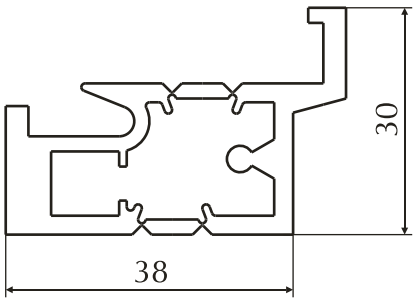

Номер профиля	Группа сложности	Вес 1 пм, кг/м	Периметр, мм
ПС_2*	8	1.014	174.5

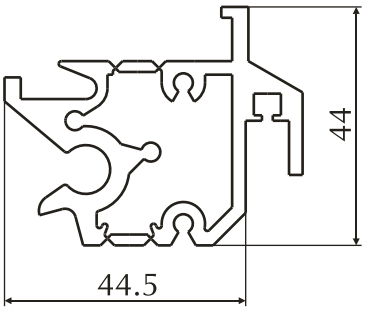

Номер профиля	Группа сложности	Вес 1 пм, кг/м	Периметр, мм
ПС_3*	8	1.668	279.7

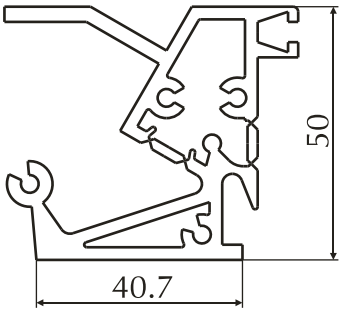

Номер профиля	Группа сложности	Вес 1 пм, кг/м	Периметр, мм
ПС_4*	8	2.043	363.3

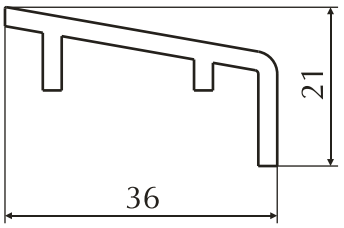

Номер профиля	Группа сложности	Вес 1 пм, кг/м	Периметр, мм
ПС_5*	о.с.	0.403	124.2

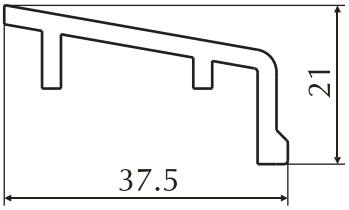

Номер профиля	Группа сложности	Вес 1 пм, кг/м	Периметр, мм
ПС_5.1*	о.с.	0.418	126.1

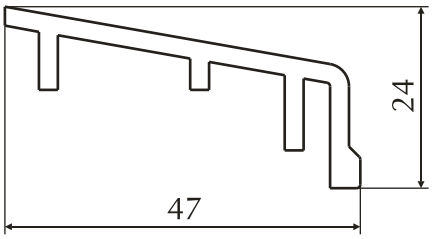

Номер профиля	Группа сложности	Вес 1 пм, кг/м	Периметр, мм
ПС_6*	6	0.562	167.68

* - эксклюзив

6. Профили для строительства и металлоконструкций

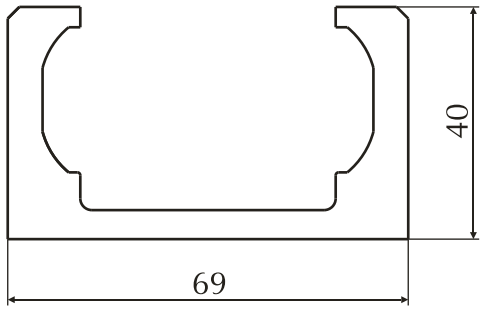

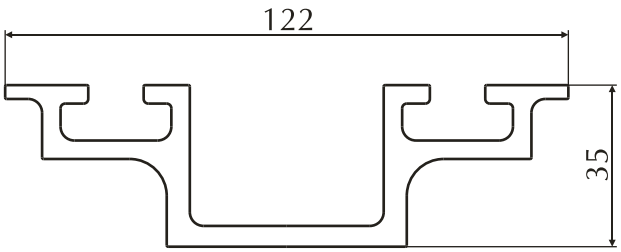

Номер профиля	Группа сложности	Вес 1 пм, кг/м	Периметр, мм
202169	9	2.54	297.3

Номер профиля	Группа сложности	Вес 1 пм, кг/м	Периметр, мм
ПК_02129	7	2.737	448.6

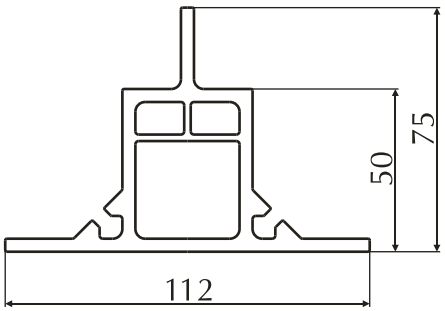

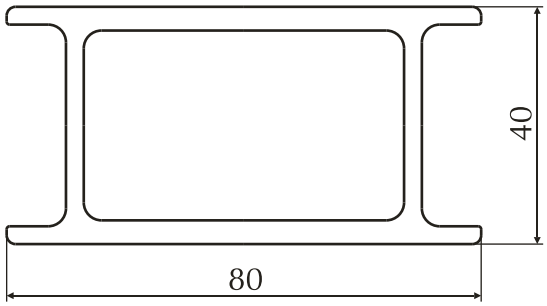

Номер профиля	Группа сложности	Вес 1 пм, кг/м	Периметр, мм
ПК_02130	8	3.383	391.4

Номер профиля	Группа сложности	Вес 1 пм, кг/м	Периметр, мм
ПК_02131	7	2.174	271.4

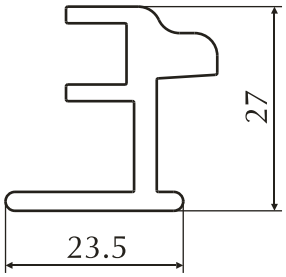

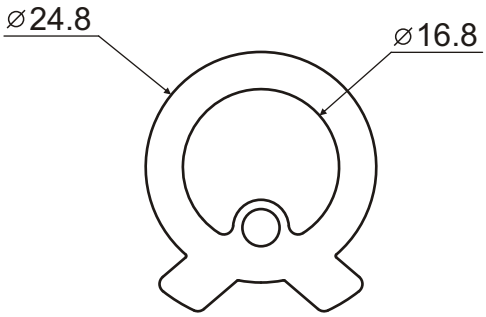

Номер профиля	Группа сложности	Вес 1 пм, кг/м	Периметр, мм
ПК_0419	5	0.606	143.9

Номер профиля	Группа сложности	Вес 1 пм, кг/м	Периметр, мм
П_4382_03*	9	0.886	95.7

* - эксклюзив

АГРИСОВГАЗ

8. Профили для ж/д и автотранспорта, авиации и космонавтики

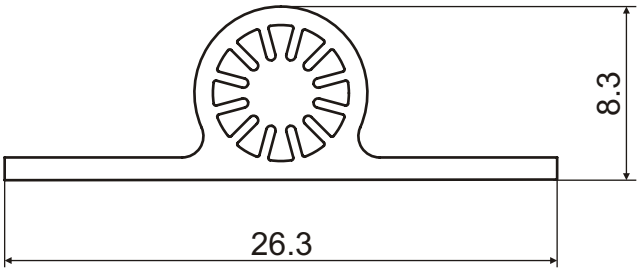

Номер профиля	Группа сложности	Вес 1 пм, кг/м	Периметр, мм
202029	9	0.135	64.66

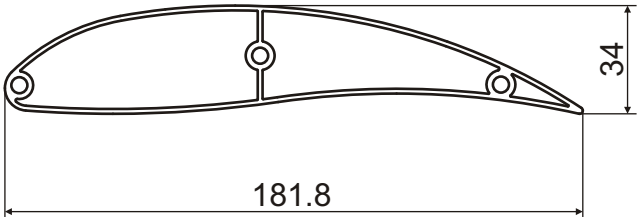

Номер профиля	Группа сложности	Вес 1 пм, кг/м	Периметр, мм
202192*	9	1.9	380.6

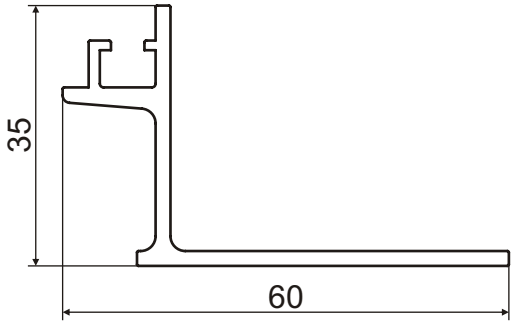

Номер профиля	Группа сложности	Вес 1 пм, кг/м	Периметр, мм
203227	4	0.575	208.5

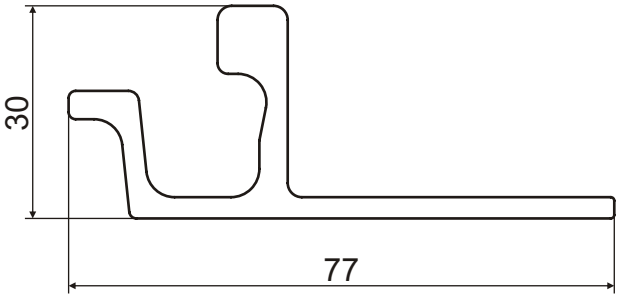

Номер профиля	Группа сложности	Вес 1 пм, кг/м	Периметр, мм
203228	4	1.205	242.6

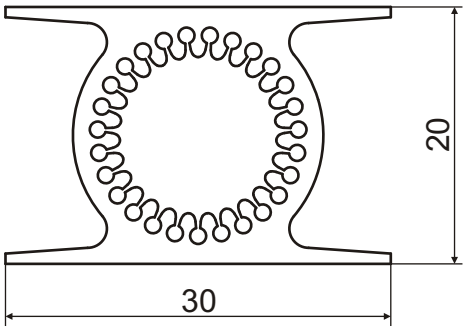

Номер профиля	Группа сложности	Вес 1 пм, кг/м	Периметр, мм
203326	9	0.548	129.8

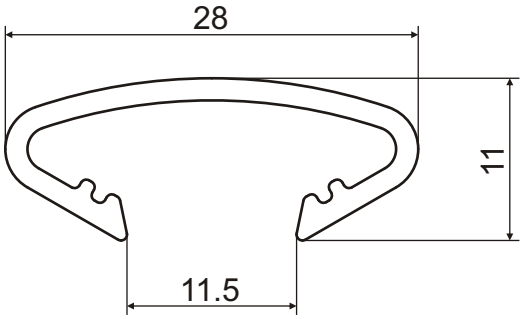

Номер профиля	Группа сложности	Вес 1 пм, кг/м	Периметр, мм
204335	4	0.209	104.7

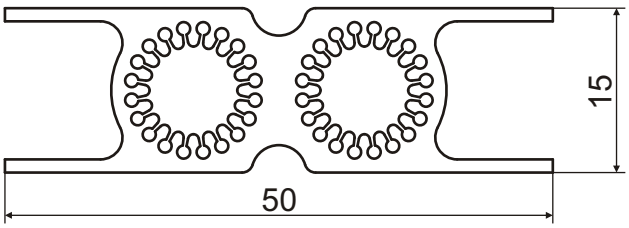

Номер профиля	Группа сложности	Вес 1 пм, кг/м	Периметр, мм
205126	9	0.829	174.6

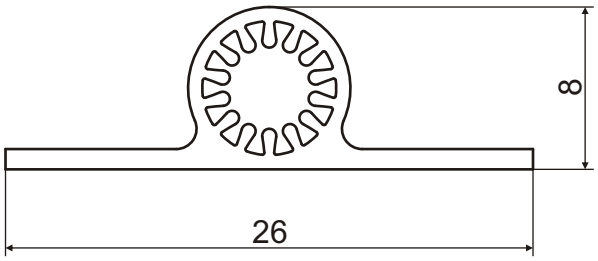

Номер профиля	Группа сложности	Вес 1 пм, кг/м	Периметр, мм
205218	9	0.135	64.7

* - эксклюзив

АГРИСОВГАЗ

8. Профили для ж/д и автотранспорта, авиации и космонавтики

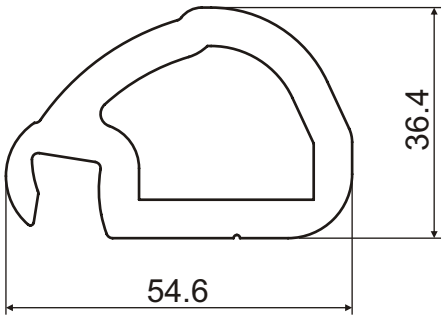

Номер профиля	Группа сложности	Вес 1 пм, кг/м	Периметр, мм
527001	8	2.1	168.6

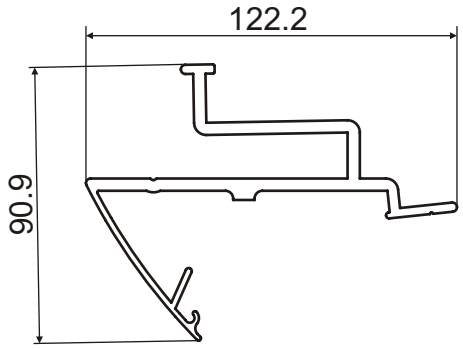

Номер профиля	Группа сложности	Вес 1 пм, кг/м	Периметр, мм
527003	9	2.782	606.5

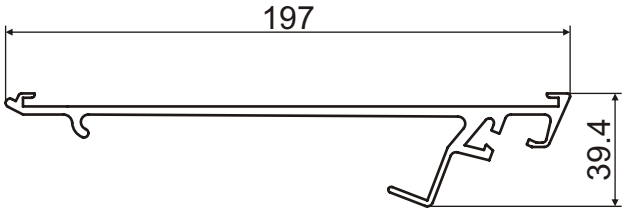

Номер профиля	Группа сложности	Вес 1 пм, кг/м	Периметр, мм
527004	9	2.4	592.1

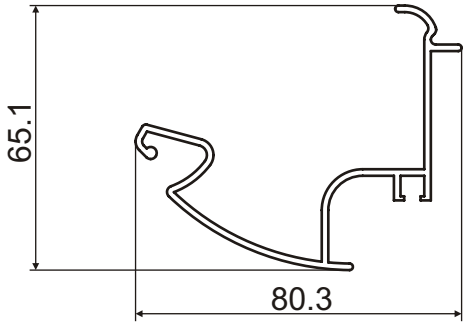

Номер профиля	Группа сложности	Вес 1 пм, кг/м	Периметр, мм
527005	9	0.875	404.4

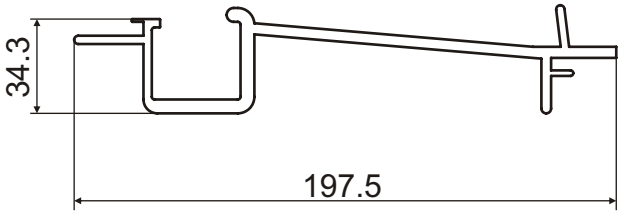

Номер профиля	Группа сложности	Вес 1 пм, кг/м	Периметр, мм
527021	9	3.2	618.6

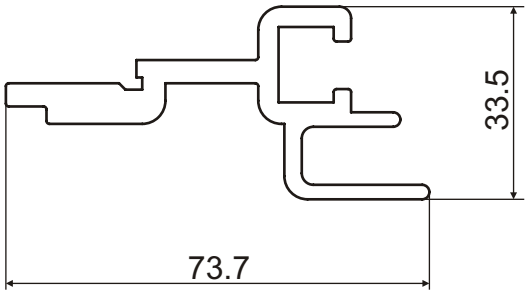

Номер профиля	Группа сложности	Вес 1 пм, кг/м	Периметр, мм
527022	8	1.430	284.7

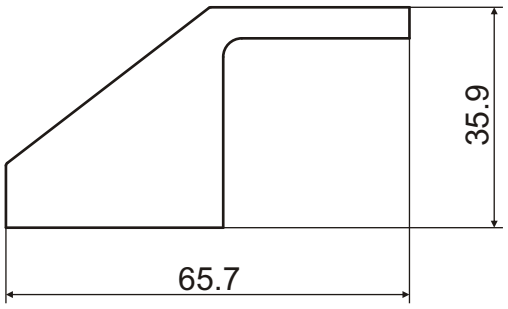

Номер профиля	Группа сложности	Вес 1 пм, кг/м	Периметр, мм
546003	8	2.65	183

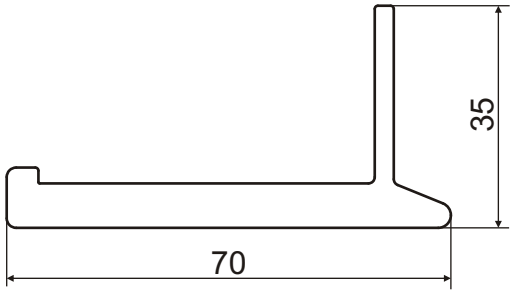

Номер профиля	Группа сложности	Вес 1 пм, кг/м	Периметр, мм
АС-59	5	1.539	208.4

АГРИСОВГАЗ

8. Профили для ж/д и автотранспорта, авиации и космонавтики

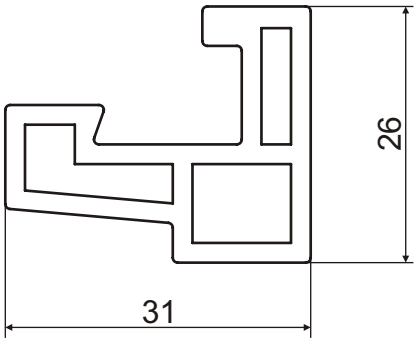

Номер профиля	Группа сложности	Вес 1 пм, кг/м	Периметр, мм
P99.4000.047	6	0.690	127.4

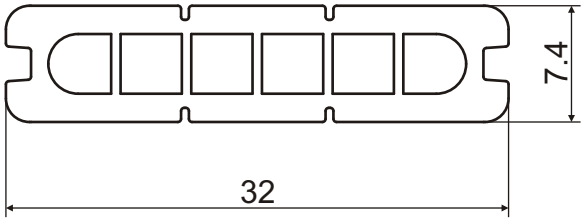

Номер профиля	Группа сложности	Вес 1 пм, кг/м	Периметр, мм
PK32.001*	9	0.377	87.4

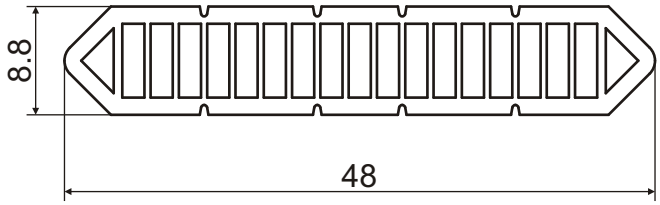

Номер профиля	Группа сложности	Вес 1 пм, кг/м	Периметр, мм
PK 50.006*	9	0.520	114.1

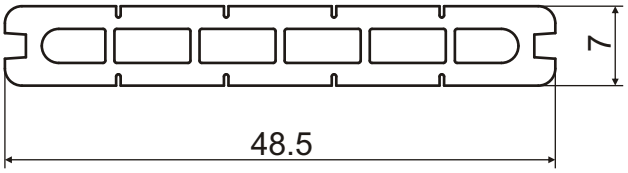

Номер профиля	Группа сложности	Вес 1 пм, кг/м	Периметр, мм
PK 50.012*	8	0.58	130

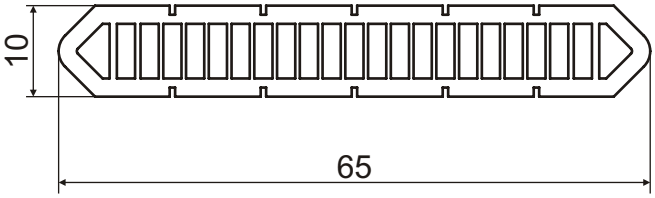

Номер профиля	Группа сложности	Вес 1 пм, кг/м	Периметр, мм
PK70_006.2*	8	0.900	160.2

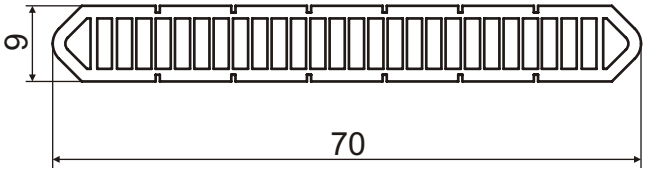

Номер профиля	Группа сложности	Вес 1 пм, кг/м	Периметр, мм
PK70_007*	9	0.800	168.5

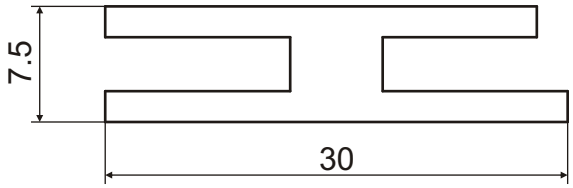

Номер профиля	Группа сложности	Вес 1 пм, кг/м	Периметр, мм
205203	4	0.370	119

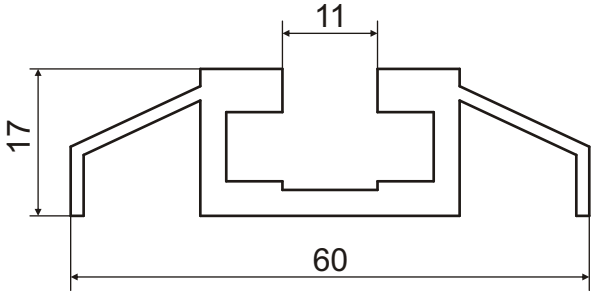

Номер профиля	Группа сложности	Вес 1 пм, кг/м	Периметр, мм
205204	8	0.869	240.7

* - эксклюзив