Раздел 5

Профили для офисных перегородок интерьеров, светильников

АГРИСОВГАЗ

5. Профили для офисных перегородок, интерьеров, светильников

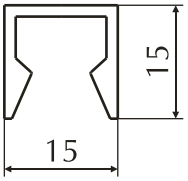

Номер профиля	Группа сложности	Вес 1 пм, кг/м	Периметр, мм
3537	4	0.208	88.9

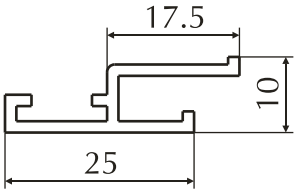

Номер профиля	Группа сложности	Вес 1 пм, кг/м	Периметр, мм
98072	5	0.236	119.2

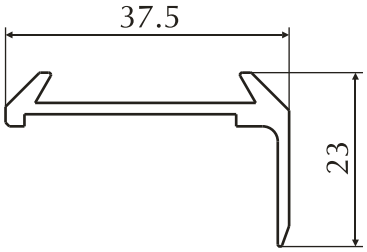

Номер профиля	Группа сложности	Вес 1 пм, кг/м	Периметр, мм
99052	3	0.309	129.5

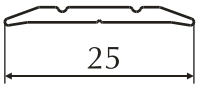

Номер профиля	Группа сложности	Вес 1 пм, кг/м	Периметр, мм
99053	3	0.115	53

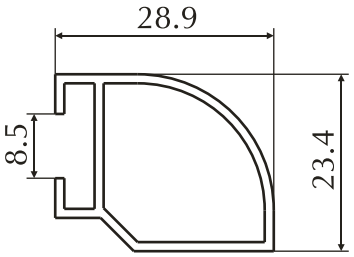

Номер профиля	Группа сложности	Вес 1 пм, кг/м	Периметр, мм
99084*	6	0.317	121

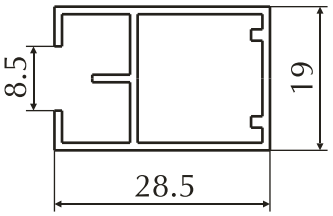

Номер профиля	Группа сложности	Вес 1 пм, кг/м	Периметр, мм
99085*	7	0.294	142

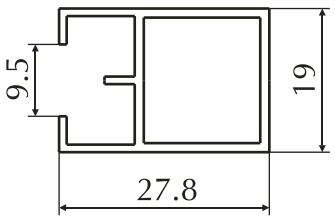

Номер профиля	Группа сложности	Вес 1 пм, кг/м	Периметр, мм
99085.1*	7	0.305	137

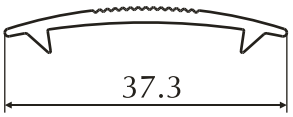

Номер профиля	Группа сложности	Вес 1 пм, кг/м	Периметр, мм
99162	3	0.161	87.9

* - эксклюзив

АГРИСОВГАЗ

5. Профили для офисных перегородок, интерьеров, светильников

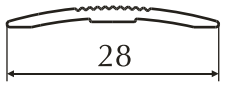

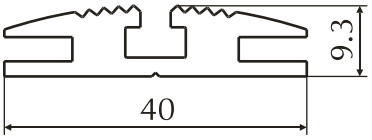

Номер профиля	Группа сложности	Вес 1 пм, кг/м	Периметр, мм
99163	3	0.111	59.9

Номер профиля	Группа сложности	Вес 1 пм, кг/м	Периметр, мм
99309	6	0.609	154.8

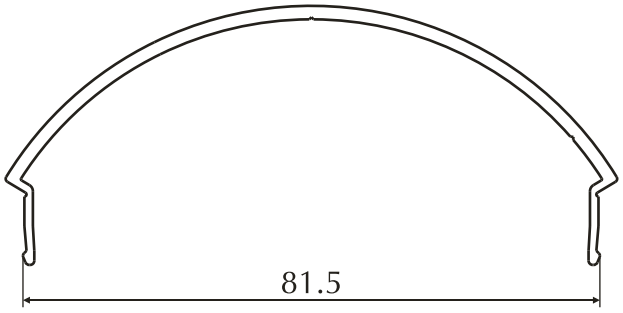

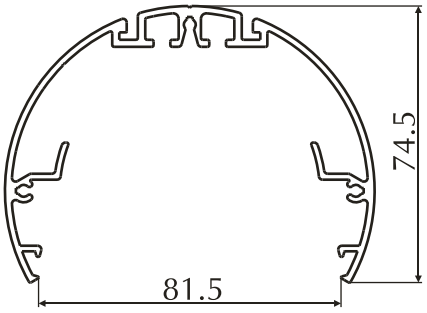

Номер профиля	Группа сложности	Вес 1 пм, кг/м	Периметр, мм
100.0019*	8	0.604	258.0

Номер профиля	Группа сложности	Вес 1 пм, кг/м	Периметр, мм
100.665*	8	1.592	646.2

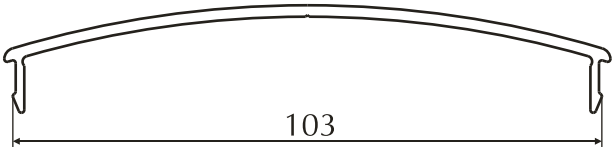

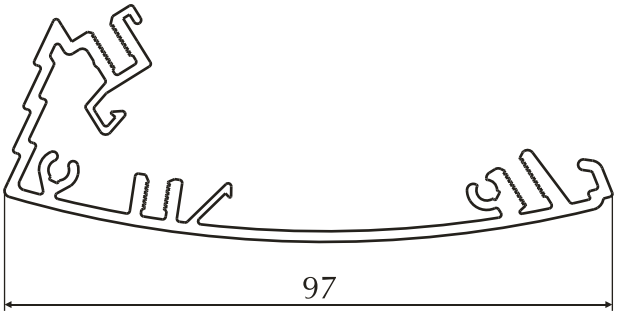

Номер профиля	Группа сложности	Вес 1 пм, кг/м	Периметр, мм
136403*		0.654	254.4

Номер профиля	Группа сложности	Вес 1 пм, кг/м	Периметр, мм
139435*	о.с.	1.155	504.8

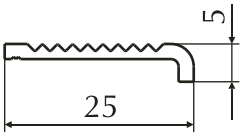

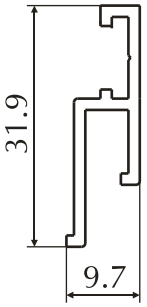

Номер профиля	Группа сложности	Вес 1 пм, кг/м	Периметр, мм
19004	2	0.122	64.8

Номер профиля	Группа сложности	Вес 1 пм, кг/м	Периметр, мм
200033	5	0.23	116.8

* - эксклюзив

5. Профили для офисных перегородок, интерьеров, светильников

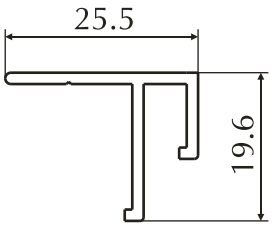

Номер профиля	Группа сложности	Вес 1 пм, кг/м	Периметр, мм
200050	5	0.224	113.2

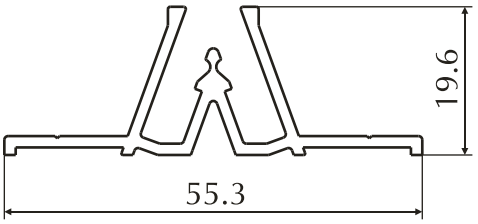

Номер профиля	Группа сложности	Вес 1 пм, кг/м	Периметр, мм
200053	8	0.469	226.9

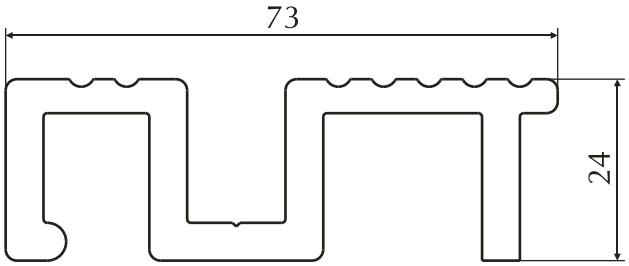

Номер профиля	Группа сложности	Вес 1 пм, кг/м	Периметр, мм
200075	8	1.938	312.4

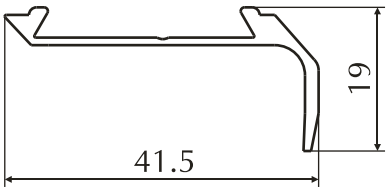

Номер профиля	Группа сложности	Вес 1 пм, кг/м	Периметр, мм
200084*	3	0.238	123.9

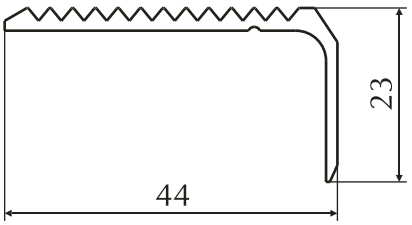

Номер профиля	Группа сложности	Вес 1 пм, кг/м	Периметр, мм
200085*	3	0.340	147.5

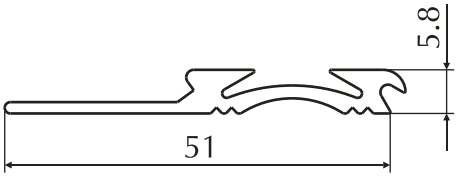

Номер профиля	Группа сложности	Вес 1 пм, кг/м	Периметр, мм
200094*	4	0.361	141.7

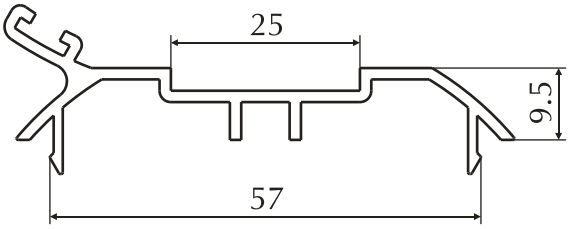

Номер профиля	Группа сложности	Вес 1 пм, кг/м	Периметр, мм
2001	8	0.500	246.2

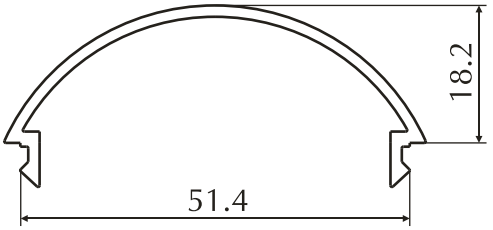

Номер профиля	Группа сложности	Вес 1 пм, кг/м	Периметр, мм
200118	7	0.351	172.5

* - эксклюзив

АГРИСОВГАЗ

5. Профили для офисных перегородок, интерьеров, светильников

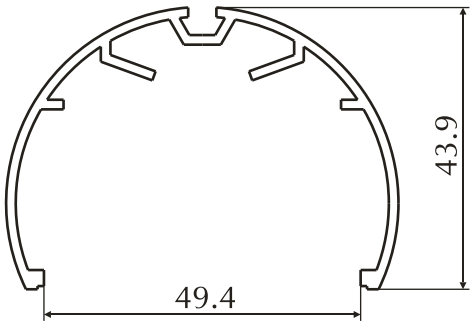

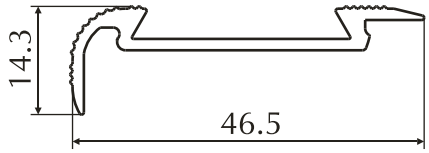

Номер профиля	Группа сложности	Вес 1 пм, кг/м	Периметр, мм
200119	8	0.660	321.4

Номер профиля	Группа сложности	Вес 1 пм, кг/м	Периметр, мм
200150	7	0.293	137.2

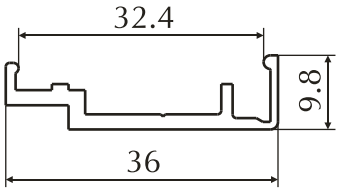

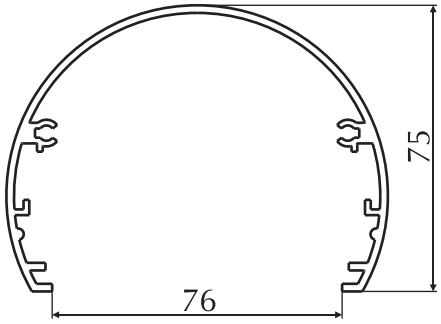

Номер профиля	Группа сложности	Вес 1 пм, кг/м	Периметр, мм
200151	6	0.262	116.5

Номер профиля	Группа сложности	Вес 1 пм, кг/м	Периметр, мм
200161	8	1.455	538.3

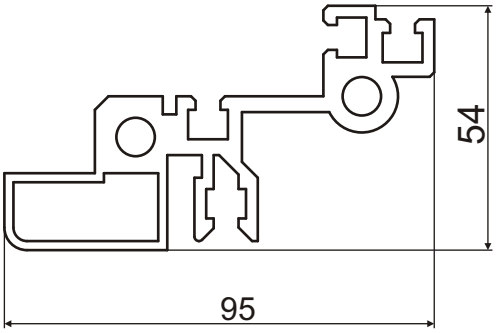

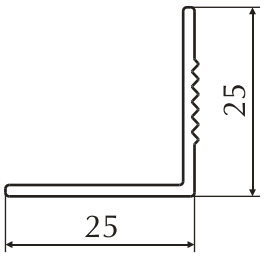

Номер профиля	Группа сложности	Вес 1 пм, кг/м	Периметр, мм
200337М	9	2.3	463

Номер профиля	Группа сложности	Вес 1 пм, кг/м	Периметр, мм
200238*	3	0.200	103.3

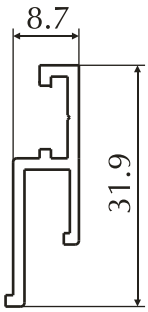

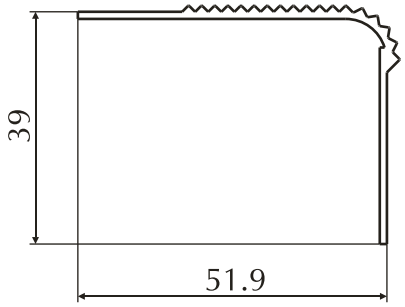

Номер профиля	Группа сложности	Вес 1 пм, кг/м	Периметр, мм
200245	6	0.222	116.4

Номер профиля	Группа сложности	Вес 1 пм, кг/м	Периметр, мм
200246*	5	0.352	193.8

* - эксклюзив

5. Профили для офисных перегородок, интерьеров, светильников

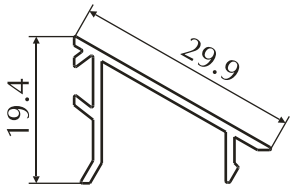

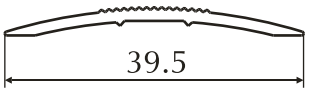

Номер профиля	Группа сложности	Вес 1 пм, кг/м	Периметр, мм	Номер профиля	Группа сложности	Вес 1 пм, кг/м	Периметр, мм
2003	5	0.179	116.2	200300*	3	0.157	84.4

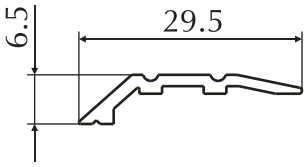

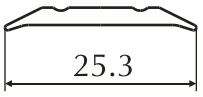

Номер профиля	Группа сложности	Вес 1 пм, кг/м	Периметр, мм	Номер профиля	Группа сложности	Вес 1 пм, кг/м	Периметр, мм
200329*	6	0.141	71.0	200330*	5	0.128	53.1

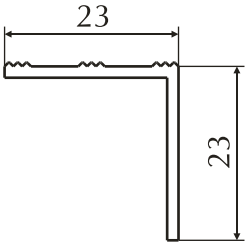

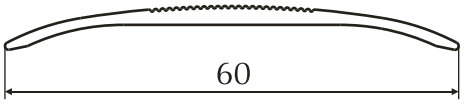

Номер профиля	Группа сложности	Вес 1 пм, кг/м	Периметр, мм	Номер профиля	Группа сложности	Вес 1 пм, кг/м	Периметр, мм
200331*	2	0.188	95.6	200348	8	0.290	129.2

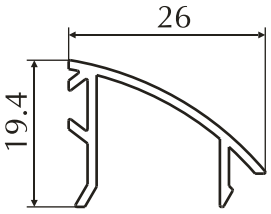

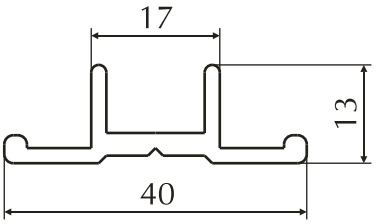

Номер профиля	Группа сложности	Вес 1 пм, кг/м	Периметр, мм	Номер профиля	Группа сложности	Вес 1 пм, кг/м	Периметр, мм
2004	5	0.202	123.6	200419	5	0.385	127.6

* - эксклюзив

АГРИСОВГАЗ

5. Профили для офисных перегородок, интерьеров, светильников

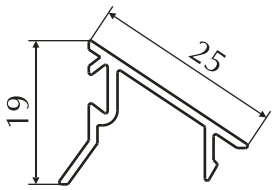

Номер профиля	Группа сложности	Вес 1 пм, кг/м	Периметр, мм
2005А	8	0.175	106.8

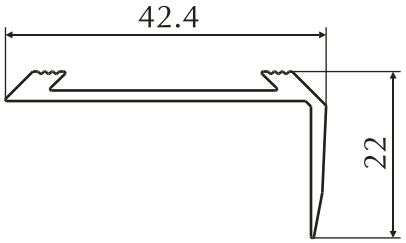

Номер профиля	Группа сложности	Вес 1 пм, кг/м	Периметр, мм
201008*	5	0.284	133.4

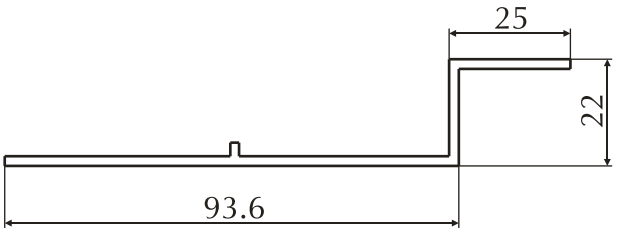

Номер профиля	Группа сложности	Вес 1 пм, кг/м	Периметр, мм
201070	7	0.751	282.8

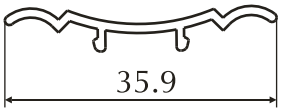

Номер профиля	Группа сложности	Вес 1 пм, кг/м	Периметр, мм
201095	4	0.144	91.4

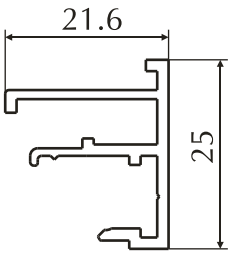

Номер профиля	Группа сложности	Вес 1 пм, кг/м	Периметр, мм
201096	7	0.285	156.6

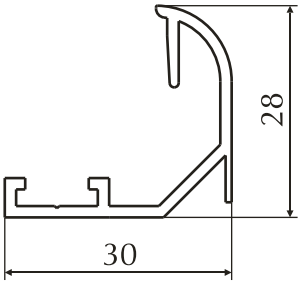

Номер профиля	Группа сложности	Вес 1 пм, кг/м	Периметр, мм
201097	7	0.315	166.2

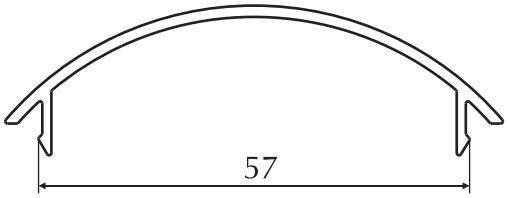

Номер профиля	Группа сложности	Вес 1 пм, кг/м	Периметр, мм
2011	8	0.348	178.5

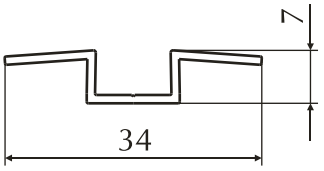

Номер профиля	Группа сложности	Вес 1 пм, кг/м	Периметр, мм
201100	5	0.136	93.3

* - эксклюзив

5. Профили для офисных перегородок, интерьеров, светильников

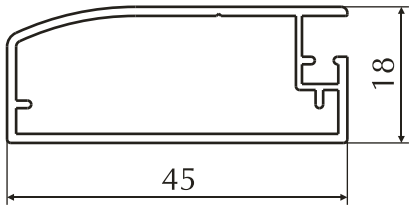

Номер профиля	Группа сложности	Вес 1 пм, кг/м	Периметр, мм
201108	о.с.	0.412	144.4

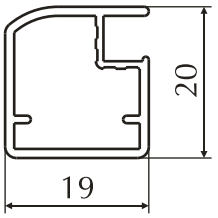

Номер профиля	Группа сложности	Вес 1 пм, кг/м	Периметр, мм
201109	8	0.250	86.9

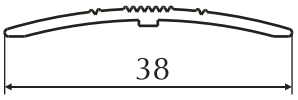

Номер профиля	Группа сложности	Вес 1 пм, кг/м	Периметр, мм
201144	6	0.158	86.1

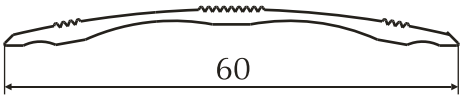

Номер профиля	Группа сложности	Вес 1 пм, кг/м	Периметр, мм
201145	7	0.285	134.2

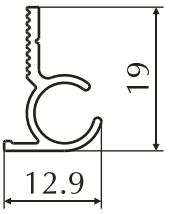

Номер профиля	Группа сложности	Вес 1 пм, кг/м	Периметр, мм
201159	9	0.123	83.5

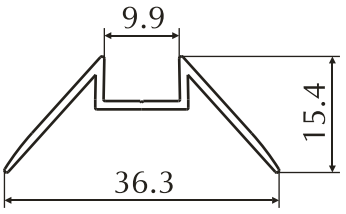

Номер профиля	Группа сложности	Вес 1 пм, кг/м	Периметр, мм
201179	7	0.172	119.3

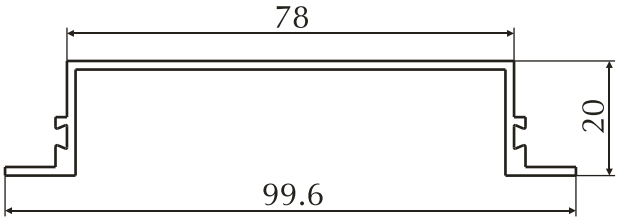

Номер профиля	Группа сложности	Вес 1 пм, кг/м	Периметр, мм
201180	8	0.610	286.2

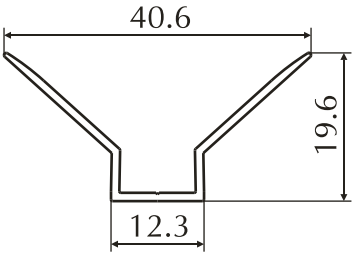

Номер профиля	Группа сложности	Вес 1 пм, кг/м	Периметр, мм
201181	7	0.179	125.4

АГРИСОВГАЗ

5. Профили для офисных перегородок, интерьеров, светильников

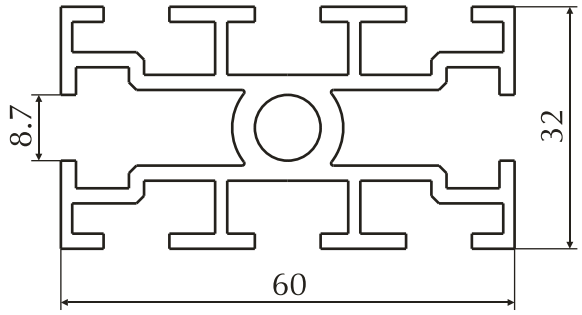

Номер профиля	Группа сложности	Вес 1 пм, кг/м	Периметр, мм
201184	9	1.537	525.0

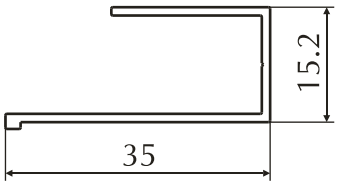

Номер профиля	Группа сложности	Вес 1 пм, кг/м	Периметр, мм
201188	8	0.210	141.4

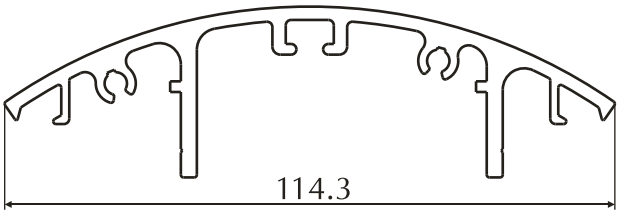

Номер профиля	Группа сложности	Вес 1 пм, кг/м	Периметр, мм
201218*	9	1.667	455.8

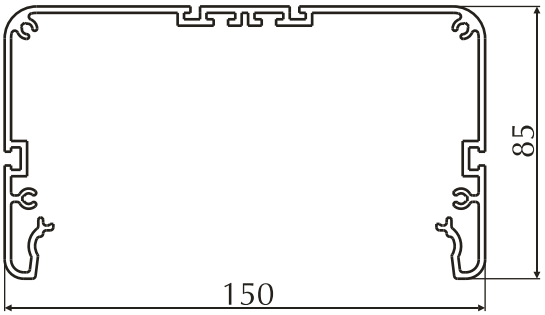

Номер профиля	Группа сложности	Вес 1 пм, кг/м	Периметр, мм
201219*	9	2.540	936.5

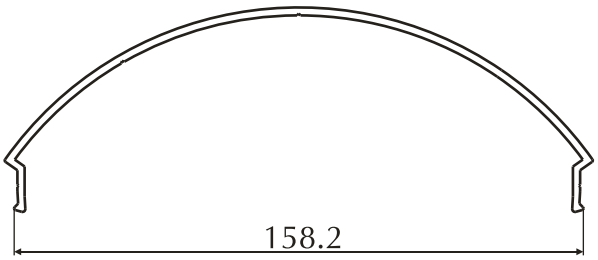

Номер профиля	Группа сложности	Вес 1 пм, кг/м	Периметр, мм
201220*	8	1.291	445.9

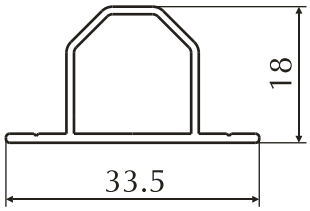

Номер профиля	Группа сложности	Вес 1 пм, кг/м	Периметр, мм
202016*	9	0.224	97

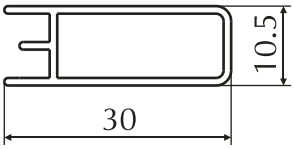

Номер профиля	Группа сложности	Вес 1 пм, кг/м	Периметр, мм
202017*	9	0.214	98

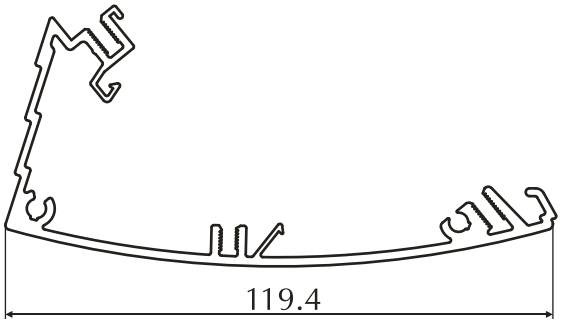

Номер профиля	Группа сложности	Вес 1 пм, кг/м	Периметр, мм
202040*	9	1.54	580.5

* - эксклюзив

АГРИСОВГАЗ

5. Профили для офисных перегородок, интерьеров, светильников

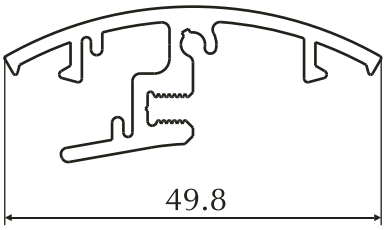

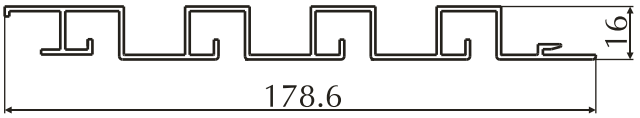

Номер профиля	Группа сложности	Вес 1 пм, кг/м	Периметр, мм	Номер профиля	Группа сложности	Вес 1 пм, кг/м	Периметр, мм
99310*	8	0.611	227.0	99314	8	1.367	720.0

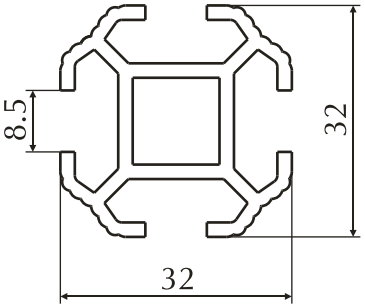

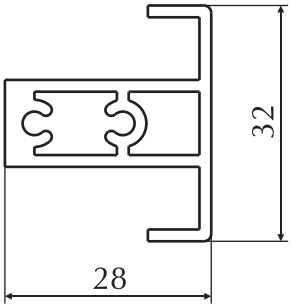

Номер профиля	Группа сложности	Вес 1 пм, кг/м	Периметр, мм	Номер профиля	Группа сложности	Вес 1 пм, кг/м	Периметр, мм
202186	9	0.758	241	202187	9	0.591	148

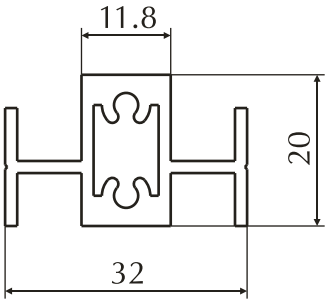

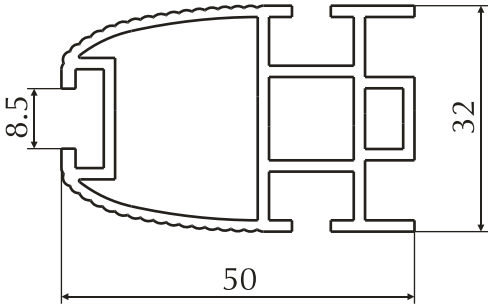

Номер профиля	Группа сложности	Вес 1 пм, кг/м	Периметр, мм	Номер профиля	Группа сложности	Вес 1 пм, кг/м	Периметр, мм
202188	9	0.585	160.5	202189	9	0.975	267.1

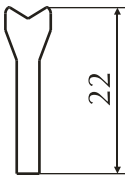

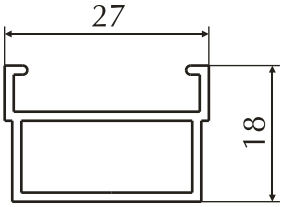

Номер профиля	Группа сложности	Вес 1 пм, кг/м	Периметр, мм	Номер профиля	Группа сложности	Вес 1 пм, кг/м	Периметр, мм
202142*	5	0.203	53.8	202207*	9	0.280	108.4

* - эксклюзив

АГРИСОВГАЗ

5. Профили для офисных перегородок, интерьеров, светильников

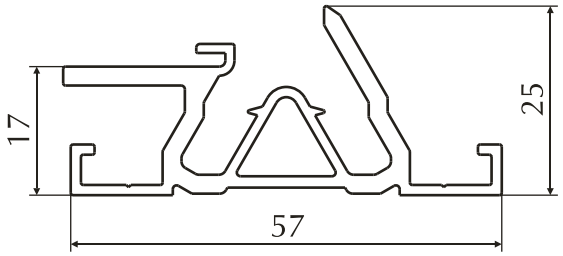

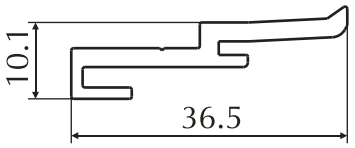

Номер профиля	Группа сложности	Вес 1 пм, кг/м	Периметр, мм
202077*	9	0.840	293.7

Номер профиля	Группа сложности	Вес 1 пм, кг/м	Периметр, мм
202078*	8	0.333	113.9

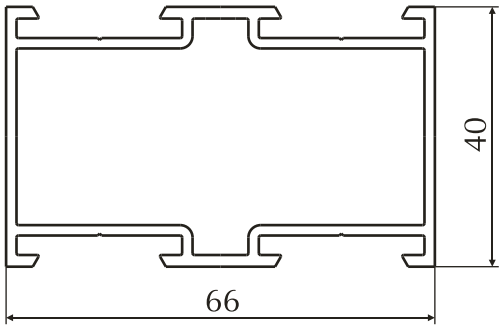

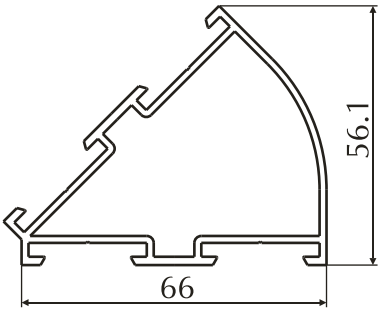

Номер профиля	Группа сложности	Вес 1 пм, кг/м	Периметр, мм
2040	8	1.089	297.8

Номер профиля	Группа сложности	Вес 1 пм, кг/м	Периметр, мм
2045	8	1.019	295.7

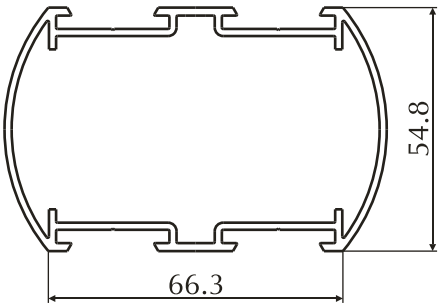

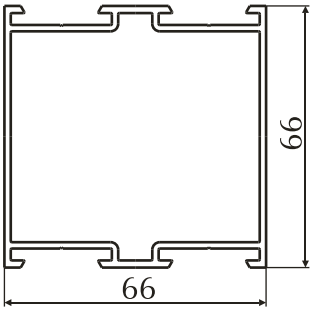

Номер профиля	Группа сложности	Вес 1 пм, кг/м	Периметр, мм
2054	8	1.398	337.2

Номер профиля	Группа сложности	Вес 1 пм, кг/м	Периметр, мм
2066	8	1.314	349.8

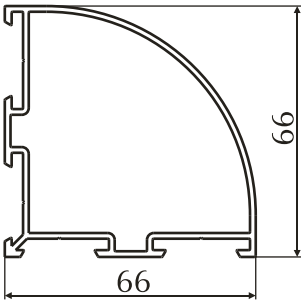

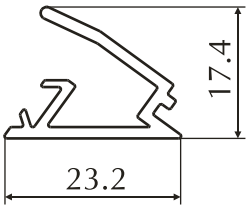

Номер профиля	Группа сложности	Вес 1 пм, кг/м	Периметр, мм
2090	8	1.127	319.2

Номер профиля	Группа сложности	Вес 1 пм, кг/м	Периметр, мм
2012Д	9	0.246	124.2

* - эксклюзив

5. Профили для офисных перегородок, интерьеров, светильников

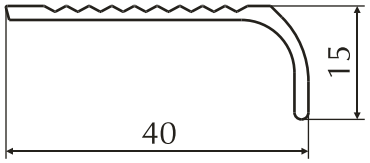

Номер профиля	Группа сложности	Вес 1 пм, кг/м	Периметр, мм
25733	2	0.222	105.6

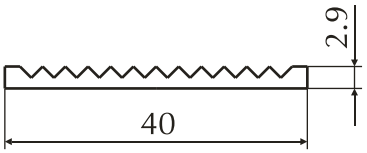

Номер профиля	Группа сложности	Вес 1 пм, кг/м	Периметр, мм
25734	2	0.240	100.7

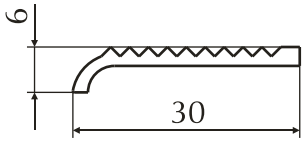

Номер профиля	Группа сложности	Вес 1 пм, кг/м	Периметр, мм
25736	2	0.161	76.9

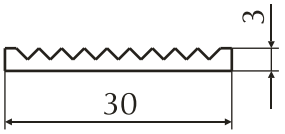

Номер профиля	Группа сложности	Вес 1 пм, кг/м	Периметр, мм
25737	2	0.188	77.2

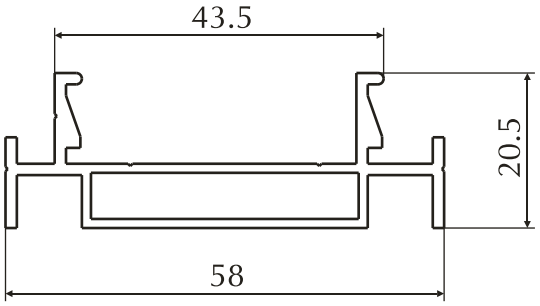

Номер профиля	Группа сложности	Вес 1 пм, кг/м	Периметр, мм
OC10001	7	0.606	235.8

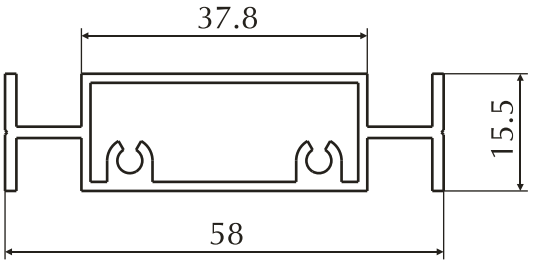

Номер профиля	Группа сложности	Вес 1 пм, кг/м	Периметр, мм
OC10002	8	0.628	203.5

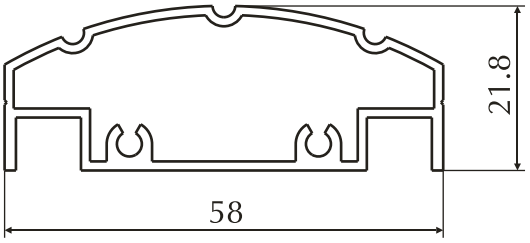

Номер профиля	Группа сложности	Вес 1 пм, кг/м	Периметр, мм
OC10003	9	0.633	180.3

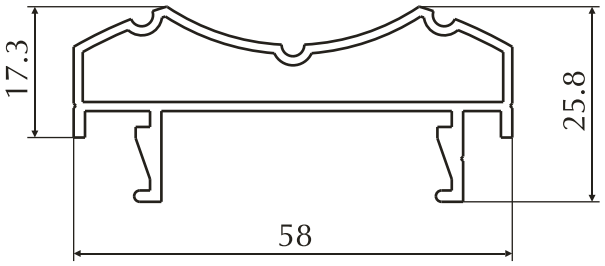

Номер профиля	Группа сложности	Вес 1 пм, кг/м	Периметр, мм
OC10004	9	0.627	217

АГРИСОВГАЗ

5. Профили для офисных перегородок, интерьеров, светильников

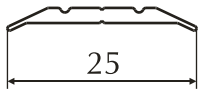

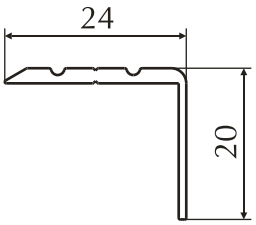

Номер профиля	Группа сложности	Вес 1 пм, кг/м	Периметр, мм
IPL_011	3	0.103	53.4

Номер профиля	Группа сложности	Вес 1 пм, кг/м	Периметр, мм
IPL_012	3	0.163	87.5

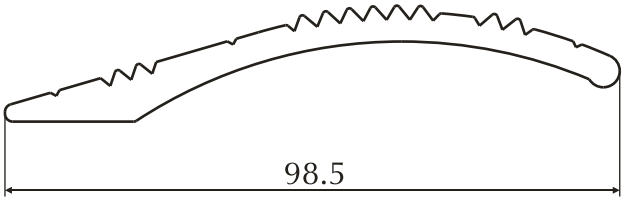

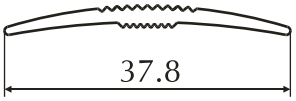

Номер профиля	Группа сложности	Вес 1 пм, кг/м	Периметр, мм
IPL_013	3	0.22	94

Номер профиля	Группа сложности	Вес 1 пм, кг/м	Периметр, мм
IPL_014	3	0.183	84

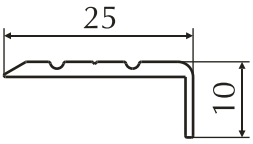

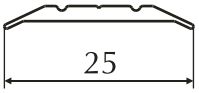

Номер профиля	Группа сложности	Вес 1 пм, кг/м	Периметр, мм
IPL_015	3	0.14	69.5

Номер профиля	Группа сложности	Вес 1 пм, кг/м	Периметр, мм
IPL_061*	3	0.103	53.

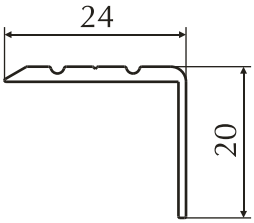

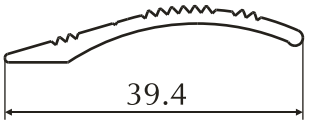

Номер профиля	Группа сложности	Вес 1 пм, кг/м	Периметр, мм
IPL_062*	3	0.163	87.5

Номер профиля	Группа сложности	Вес 1 пм, кг/м	Периметр, мм
IPL_063*	3	0.22	94

* - эксклюзив

АГРИСОВГАЗ

5. Профили для офисных перегородок, интерьеров, светильников

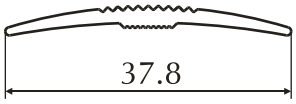

Номер профиля	Группа сложности	Вес 1 пм, кг/м	Периметр, мм
IPL_065*	3	0.185	83

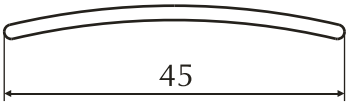

Номер профиля	Группа сложности	Вес 1 пм, кг/м	Периметр, мм
IPL_087*	2	0.232	93

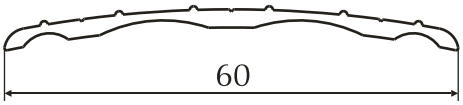

Номер профиля	Группа сложности	Вес 1 пм, кг/м	Периметр, мм
IPL_088*	4	0.297	130

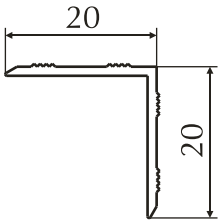

Номер профиля	Группа сложности	Вес 1 пм, кг/м	Периметр, мм
CB_01.99*		0.129	83.8

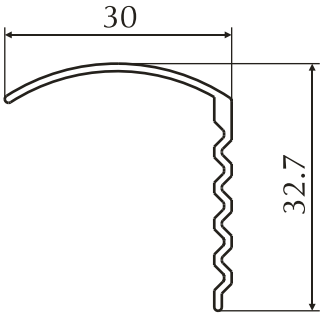

Номер профиля	Группа сложности	Вес 1 пм, кг/м	Периметр, мм
CB_02.99*		0.184	128.0

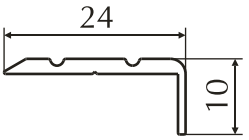

Номер профиля	Группа сложности	Вес 1 пм, кг/м	Периметр, мм
CB_03.99*	3	0.135	67.5

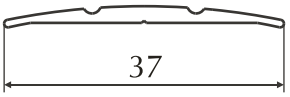

Номер профиля	Группа сложности	Вес 1 пм, кг/м	Периметр, мм
CB_04.99*		0.158	76.8

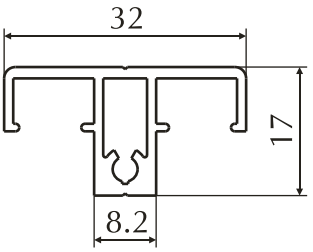

Номер профиля	Группа сложности	Вес 1 пм, кг/м	Периметр, мм
KOH1*	8	0.345	133.5

* - эксклюзив

АГРИСОВГАЗ

5. Профили для офисных перегородок, интерьеров, светильников

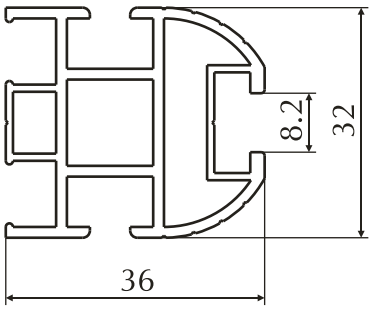

Номер профиля	Группа сложности	Вес 1 пм, кг/м	Периметр, мм
КОН2*	9	0.763	241.4

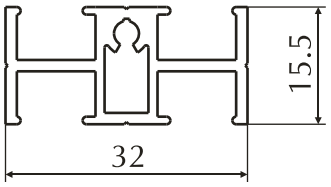

Номер профиля	Группа сложности	Вес 1 пм, кг/м	Периметр, мм
КОН3*	8	0.414	166.1

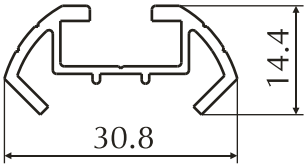

Номер профиля	Группа сложности	Вес 1 пм, кг/м	Периметр, мм
КОН4*	8	0.267	149.8

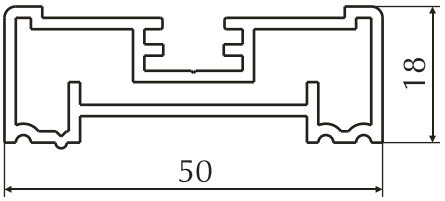

Номер профиля	Группа сложности	Вес 1 пм, кг/м	Периметр, мм
ПД10001*	8	0.692	182

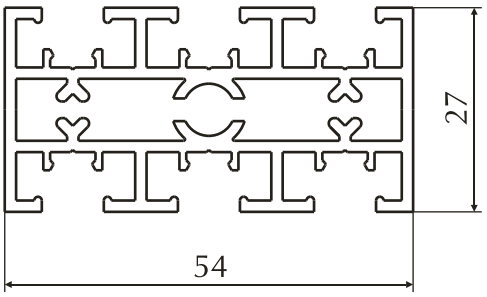

Номер профиля	Группа сложности	Вес 1 пм, кг/м	Периметр, мм
КНТ_001*	о.с.	1.192	419.3

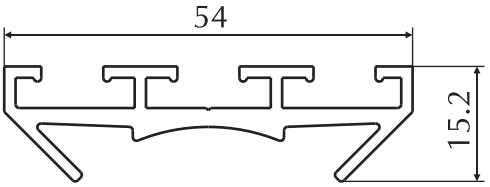

Номер профиля	Группа сложности	Вес 1 пм, кг/м	Периметр, мм
КНТ_002*	7	0.643	244.5

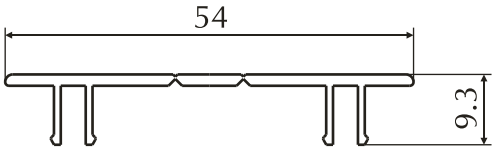

Номер профиля	Группа сложности	Вес 1 пм, кг/м	Периметр, мм
КНТ_003*	6	0.291	175.1

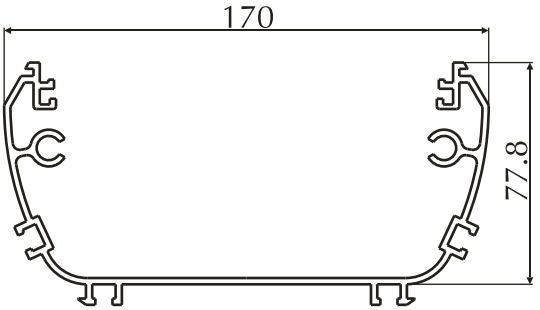

Номер профиля	Группа сложности	Вес 1 пм, кг/м	Периметр, мм
816850	9	2.9	974

* - эксклюзив

АГРИСОВГАЗ

5. Профили для офисных перегородок, интерьеров, светильников

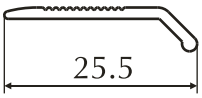

Номер профиля	Группа сложности	Вес 1 пм, кг/м	Периметр, мм
PIL001	3	0.105	59.3

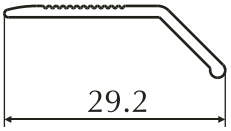

Номер профиля	Группа сложности	Вес 1 пм, кг/м	Периметр, мм
PIL002	3	0.126	70

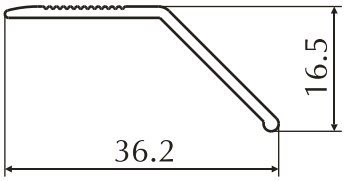

Номер профиля	Группа сложности	Вес 1 пм, кг/м	Периметр, мм
PIL003	3	0.166	90

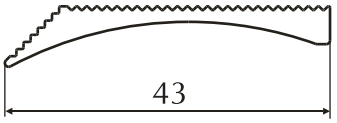

Номер профиля	Группа сложности	Вес 1 пм, кг/м	Периметр, мм
F6570	5	0.329	108.0

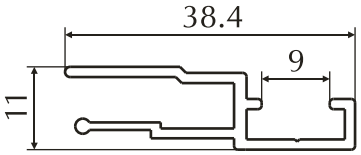

Номер профиля	Группа сложности	Вес 1 пм, кг/м	Периметр, мм
MC025*	о.с.	0.284	158.4

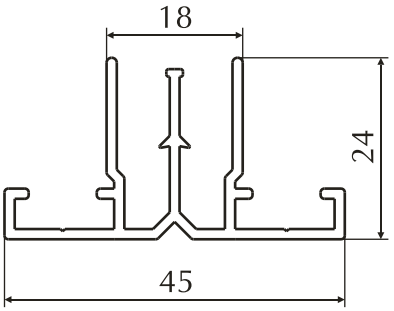

Номер профиля	Группа сложности	Вес 1 пм, кг/м	Периметр, мм
MC_026*	6	0.479	266.6

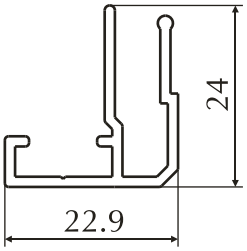

Номер профиля	Группа сложности	Вес 1 пм, кг/м	Периметр, мм
MC_027*	7	0.278	153.8

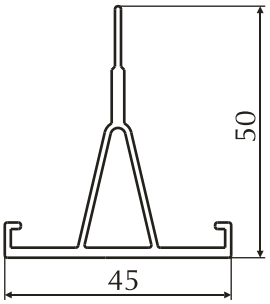

Номер профиля	Группа сложности	Вес 1 пм, кг/м	Периметр, мм
MC_028*	8	0.571	203.6

* - эксклюзив

АГРИСОВГАЗ

5. Профили для офисных перегородок, интерьеров, светильников

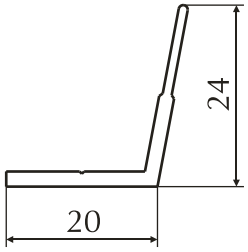

Номер профиля	Группа сложности	Вес 1 пм, кг/м	Периметр, мм
MC_029*	2	0.203	88.4

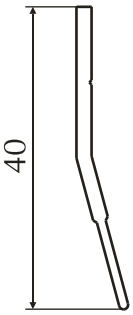

Номер профиля	Группа сложности	Вес 1 пм, кг/м	Периметр, мм
MC_030*	3	0.193	84.6

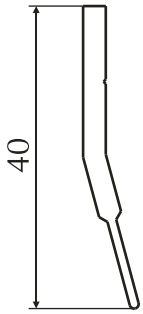

Номер профиля	Группа сложности	Вес 1 пм, кг/м	Периметр, мм
MC_030_1*	3	0.269	86.2

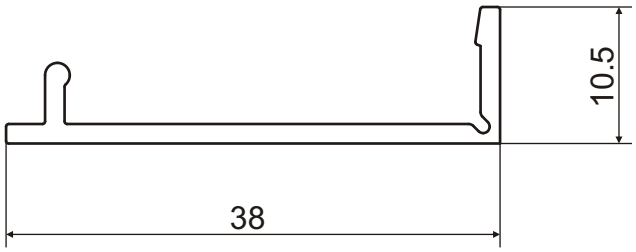

Номер профиля	Группа сложности	Вес 1 пм, кг/м	Периметр, мм
201128	9	0.209	107.6

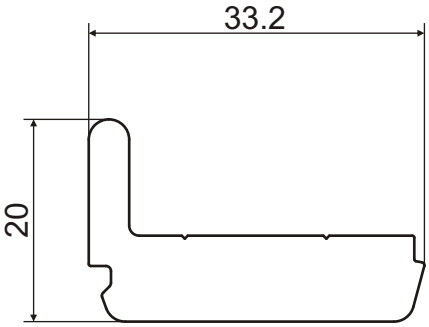

Номер профиля	Группа сложности	Вес 1 пм, кг/м	Периметр, мм
201129	8	0.833	102.8

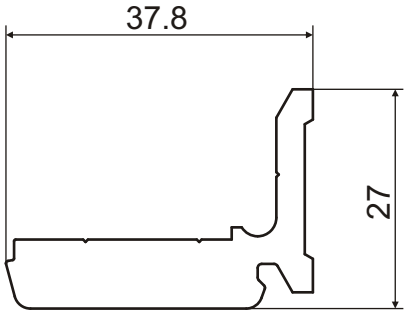

Номер профиля	Группа сложности	Вес 1 пм, кг/м	Периметр, мм
201130	8	0.968	133.8

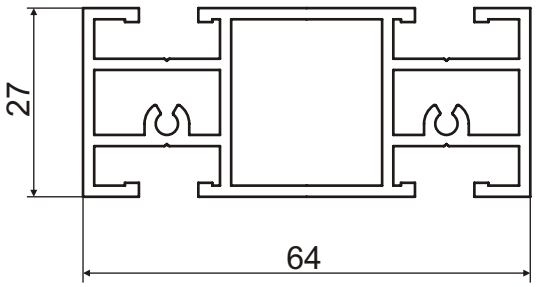

Номер профиля	Группа сложности	Вес 1 пм, кг/м	Периметр, мм
203001	8	1.22	323.3

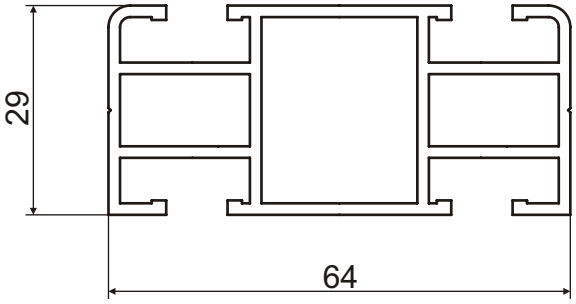

Номер профиля	Группа сложности	Вес 1 пм, кг/м	Периметр, мм
203002	8	1.17	328.3

* - эксклюзив

АГРИСОВГАЗ

5. Профили для офисных перегородок, интерьеров, светильников

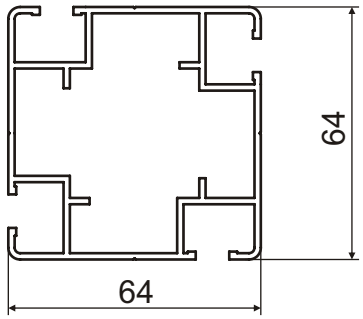

Номер профиля	Группа сложности	Вес 1 пм, кг/м	Периметр, мм
203003	9	1.57	443.8

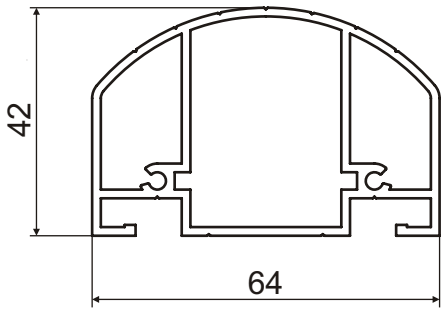

Номер профиля	Группа сложности	Вес 1 пм, кг/м	Периметр, мм
203004	9	1.237	247.4

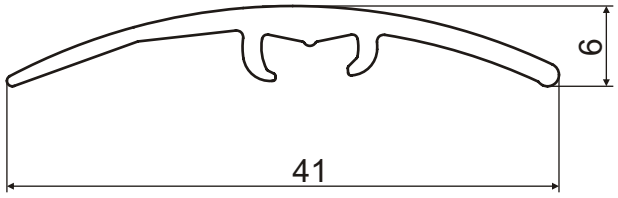

Номер профиля	Группа сложности	Вес 1 пм, кг/м	Периметр, мм
203057*	6	0.21	100

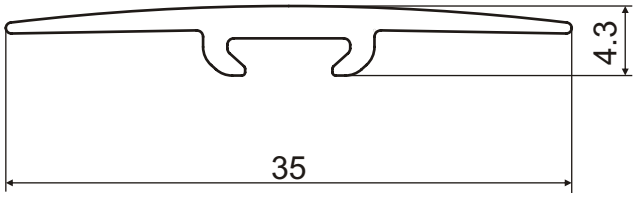

Номер профиля	Группа сложности	Вес 1 пм, кг/м	Периметр, мм
203058*	6	0.15	82

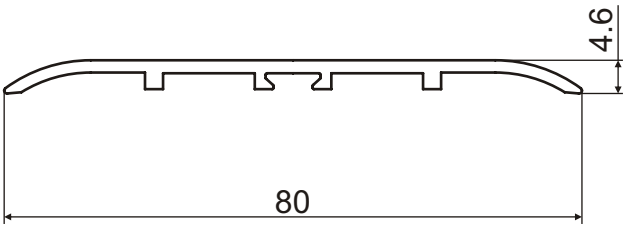

Номер профиля	Группа сложности	Вес 1 пм, кг/м	Периметр, мм
203059*	6	0.432	184

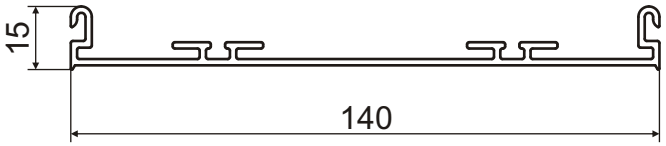

Номер профиля	Группа сложности	Вес 1 пм, кг/м	Периметр, мм
203063	8	0.929	453.2

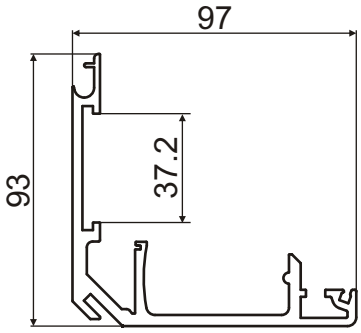

Номер профиля	Группа сложности	Вес 1 пм, кг/м	Периметр, мм
203066	7	2.62	559

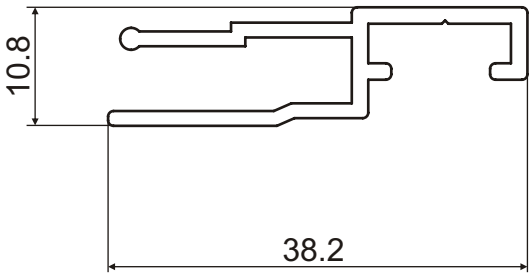

Номер профиля	Группа сложности	Вес 1 пм, кг/м	Периметр, мм
203081	5	0.297	157

* - эксклюзив

АГРИСОВГАЗ

5. Профили для офисных перегородок, интерьеров, светильников

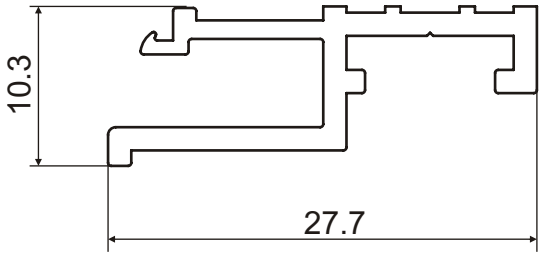

Номер профиля	Группа сложности	Вес 1 пм, кг/м	Периметр, мм
203089	6	0.219	117

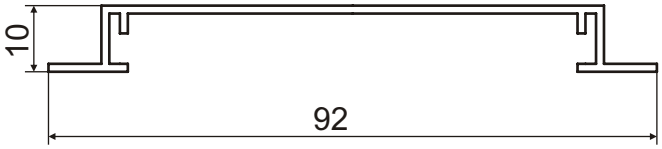

Номер профиля	Группа сложности	Вес 1 пм, кг/м	Периметр, мм
203103	7	0.392	244.8

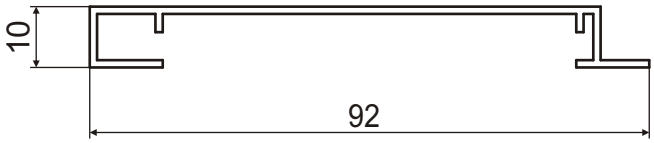

Номер профиля	Группа сложности	Вес 1 пм, кг/м	Периметр, мм
203104	7	0.419	260.8

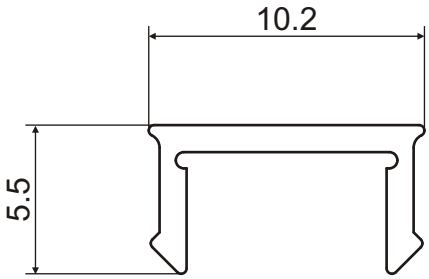

Номер профиля	Группа сложности	Вес 1 пм, кг/м	Периметр, мм
203105	8	0.05	40.3

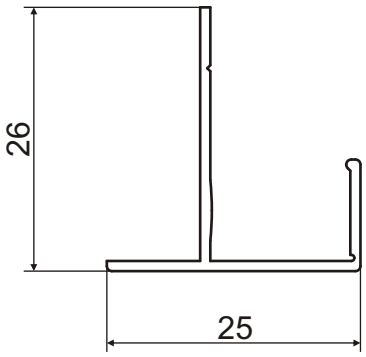

Номер профиля	Группа сложности	Вес 1 пм, кг/м	Периметр, мм
203106	8	0.163	122.5

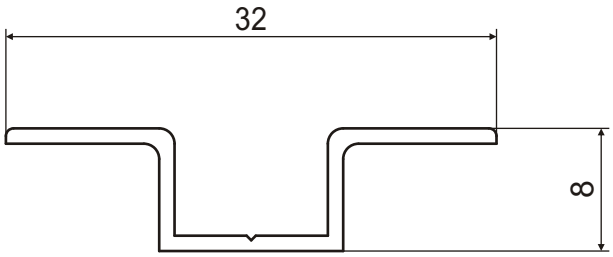

Номер профиля	Группа сложности	Вес 1 пм, кг/м	Периметр, мм
203107	8	0.124	92.1

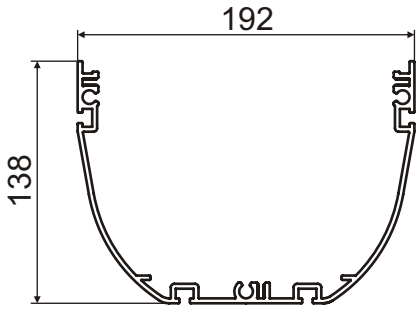

Номер профиля	Группа сложности	Вес 1 пм, кг/м	Периметр, мм
203137*	9	4.35	1138.7

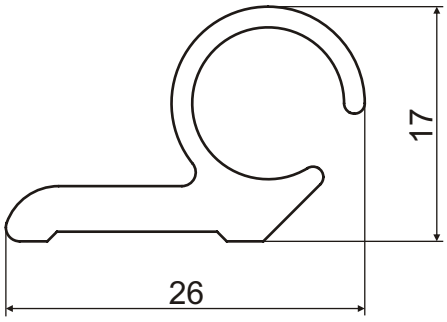

Номер профиля	Группа сложности	Вес 1 пм, кг/м	Периметр, мм
203175*	6	0.319	102.25

* - эксклюзив

АГРИСОВГАЗ

5. Профили для офисных перегородок, интерьеров, светильников

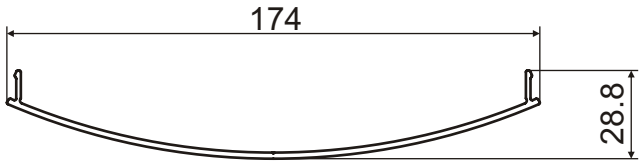

Номер профиля	Группа сложности	Вес 1 пм, кг/м	Периметр, мм
203194*	8	1.05	399

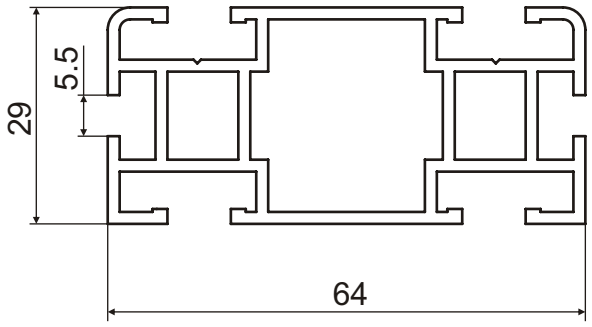

Номер профиля	Группа сложности	Вес 1 пм, кг/м	Периметр, мм
203231	9	1.227	377.1

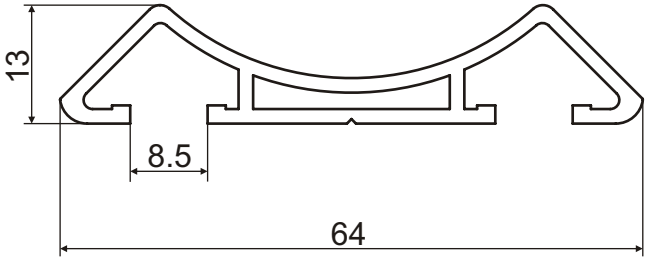

Номер профиля	Группа сложности	Вес 1 пм, кг/м	Периметр, мм
203235	9	0.571	207.4

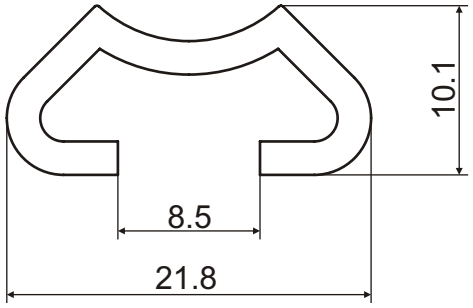

Номер профиля	Группа сложности	Вес 1 пм, кг/м	Периметр, мм
203283	5	0.217	84.1

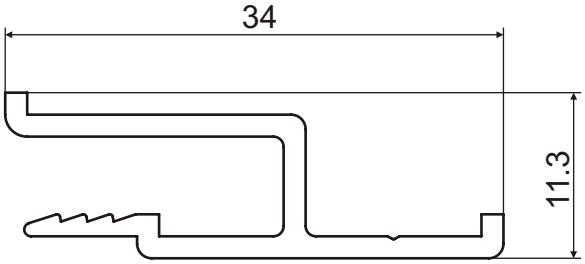

Номер профиля	Группа сложности	Вес 1 пм, кг/м	Периметр, мм
203286	6	0.253	129.7

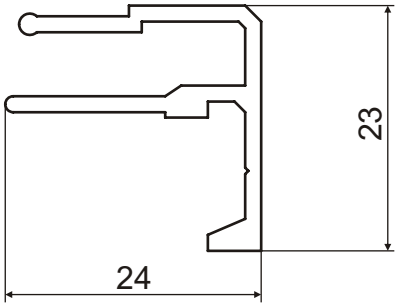

Номер профиля	Группа сложности	Вес 1 пм, кг/м	Периметр, мм
203328	6	0.307	144.4

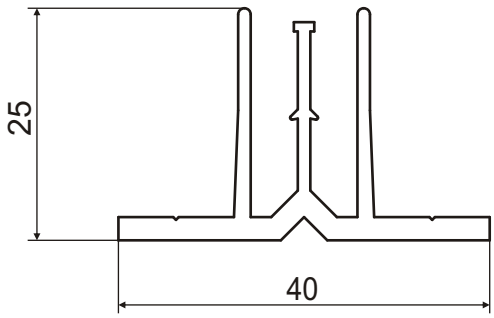

Номер профиля	Группа сложности	Вес 1 пм, кг/м	Периметр, мм
204001*	7	0.533	218.3

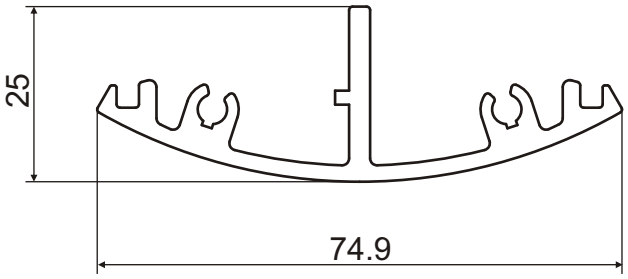

Номер профиля	Группа сложности	Вес 1 пм, кг/м	Периметр, мм
204076*	6	0.977	277.4

* - эксклюзив

АГРИСОВГАЗ

5. Профили для офисных перегородок, интерьеров, светильников

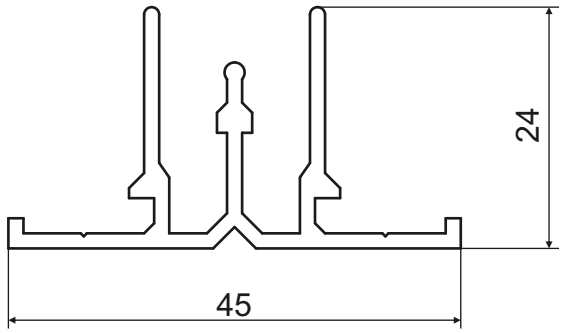

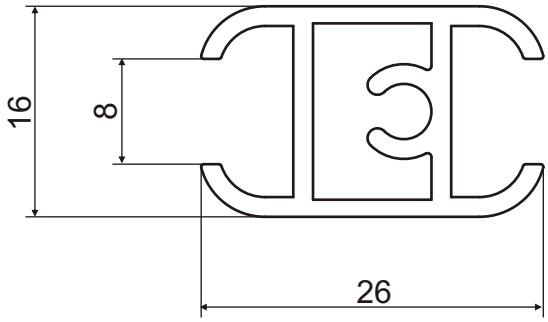

Номер профиля	Группа сложности	Вес 1 пм, кг/м	Периметр, мм
204133	6	0.488	230

Номер профиля	Группа сложности	Вес 1 пм, кг/м	Периметр, мм
204142	8	0.362	118

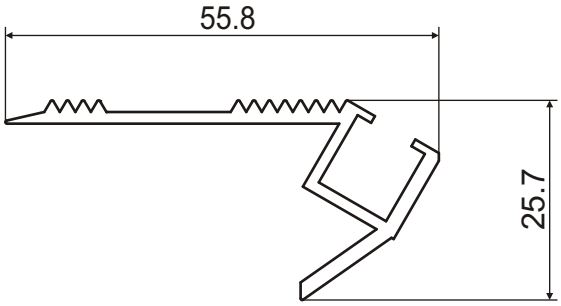

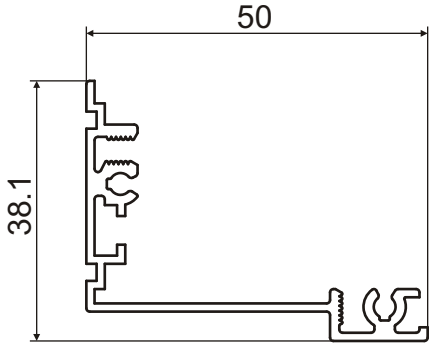

Номер профиля	Группа сложности	Вес 1 пм, кг/м	Периметр, мм
204143*	8	0.460	211.8

Номер профиля	Группа сложности	Вес 1 пм, кг/м	Периметр, мм
204154*	8	0.491	274.9

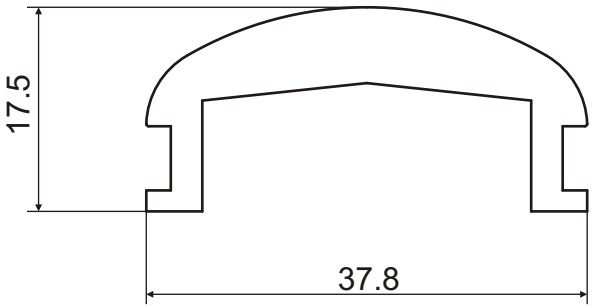

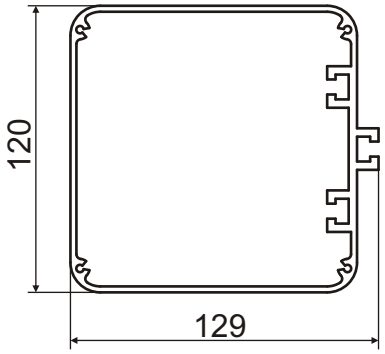

Номер профиля	Группа сложности	Вес 1 пм, кг/м	Периметр, мм
204155*	6	0.720	126.7

Номер профиля	Группа сложности	Вес 1 пм, кг/м	Периметр, мм
204207	9	4.07	502.7

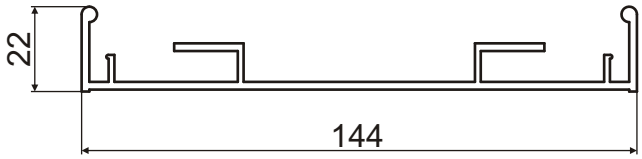

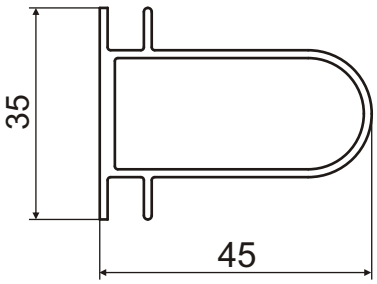

Номер профиля	Группа сложности	Вес 1 пм, кг/м	Периметр, мм
204208	7	1.341	510.4

Номер профиля	Группа сложности	Вес 1 пм, кг/м	Периметр, мм
204247*	6	0.573	176.6

* - эксклюзив

АГРИСОВГАЗ

5. Профили для офисных перегородок, интерьеров, светильников

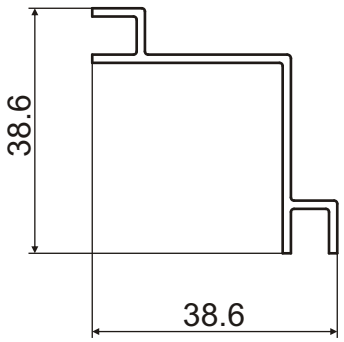

Номер профиля	Группа сложности	Вес 1 пм, кг/м	Периметр, мм
204248*	6	0.316	180.2

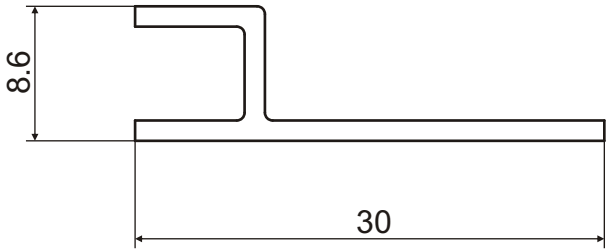

Номер профиля	Группа сложности	Вес 1 пм, кг/м	Периметр, мм
204250*	5	0.156	90.3

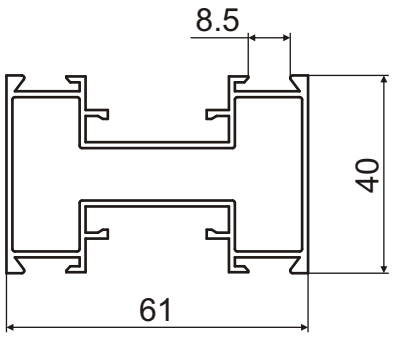

Номер профиля	Группа сложности	Вес 1 пм, кг/м	Периметр, мм
205055*	9	0.965	348

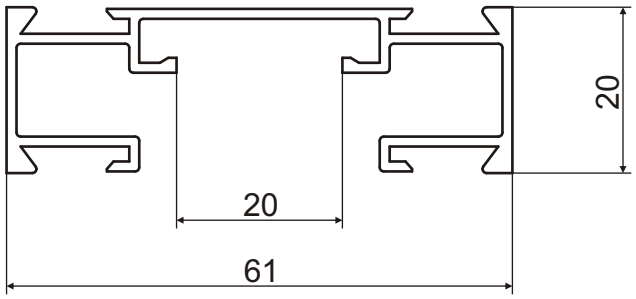

Номер профиля	Группа сложности	Вес 1 пм, кг/м	Периметр, мм
205056*	8	0.598	342

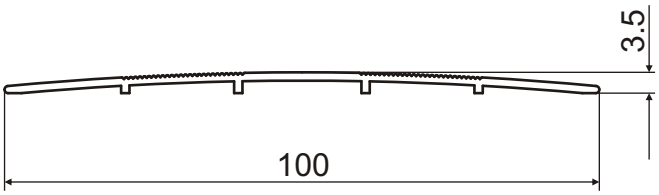

Номер профиля	Группа сложности	Вес 1 пм, кг/м	Периметр, мм
205059*	6	0.387	227.1

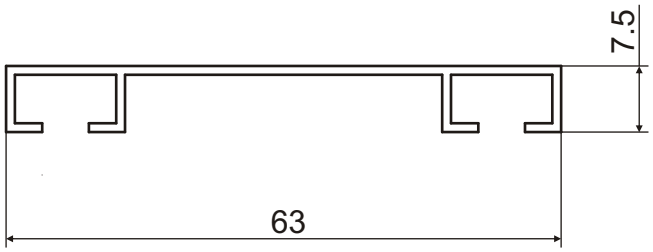

Номер профиля	Группа сложности	Вес 1 пм, кг/м	Периметр, мм
205199*	7	0.274	204.8

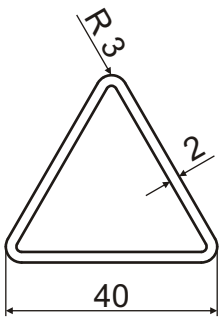

Номер профиля	Группа сложности	Вес 1 пм, кг/м	Периметр, мм
205208*	5	0.619	120.8

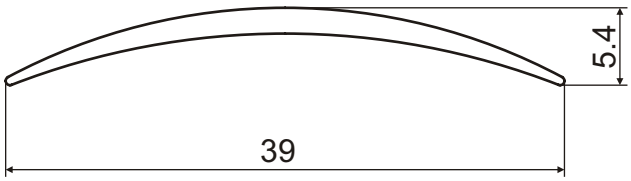

Номер профиля	Группа сложности	Вес 1 пм, кг/м	Периметр, мм
CB_15.03*	6	0.15	81

* - эксклюзив

АГРИСОВГАЗ

5. Профили для офисных перегородок, интерьеров, светильников

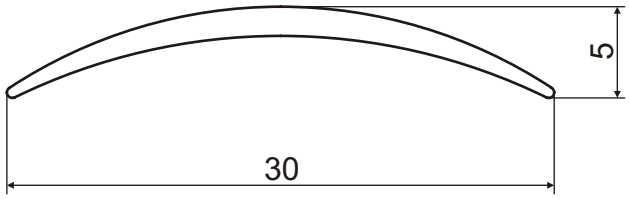

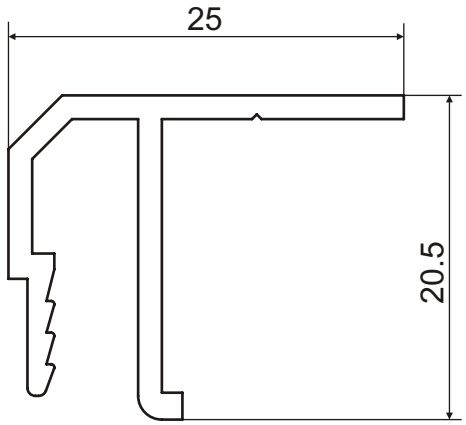

Номер профиля	Группа сложности	Вес 1 пм, кг/м	Периметр, мм
CB_16.03*	6	0.106	63.4

Номер профиля	Группа сложности	Вес 1 пм, кг/м	Периметр, мм
IPL_161	8	0.25	128

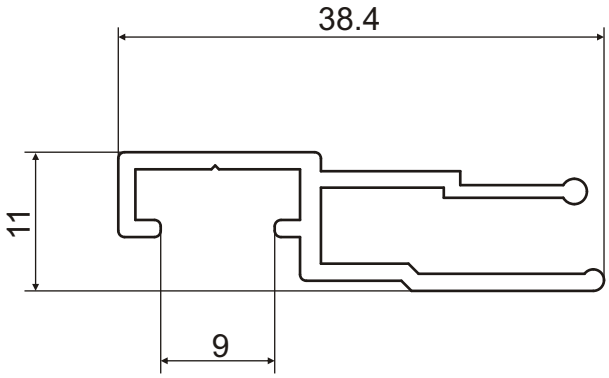

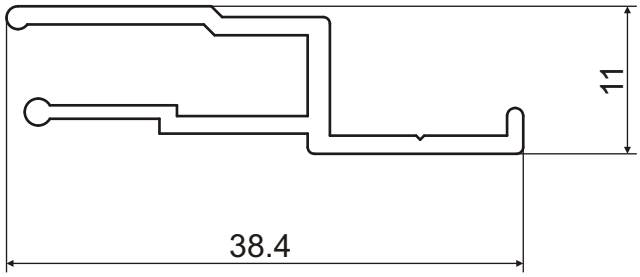

Номер профиля	Группа сложности	Вес 1 пм, кг/м	Периметр, мм
MC025.1*	5	0.285	158.7

Номер профиля	Группа сложности	Вес 1 пм, кг/м	Периметр, мм
MC025.2*	5	0.258	144.7

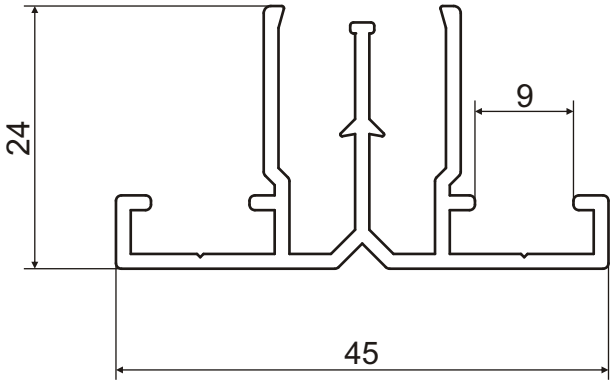

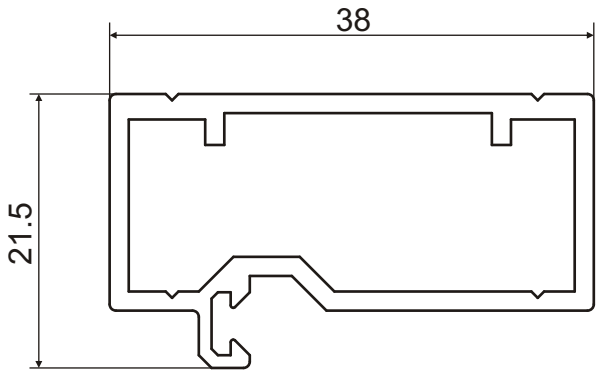

Номер профиля	Группа сложности	Вес 1 пм, кг/м	Периметр, мм
MC_026.1*	6	0.481	266.2

Номер профиля	Группа сложности	Вес 1 пм, кг/м	Периметр, мм
OC247	6	0.490	130.5

* - эксклюзив

5. Профили для офисных перегородок, интерьеров, светильников

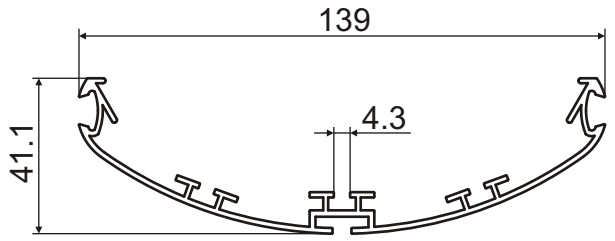

Номер профиля	Группа сложности	Вес 1 пм, кг/м	Периметр, мм
205241	9	1.179	577

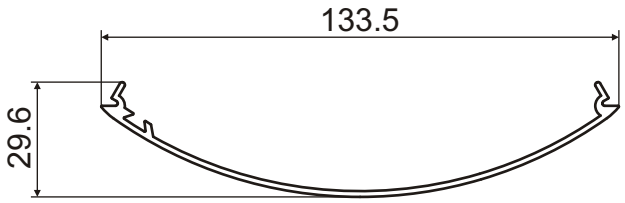

Номер профиля	Группа сложности	Вес 1 пм, кг/м	Периметр, мм
205242	8	0.696	328.7

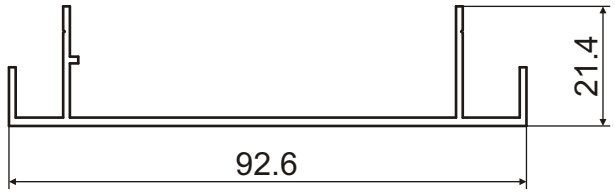

Номер профиля	Группа сложности	Вес 1 пм, кг/м	Периметр, мм
AM0059	8	0.567	307.2

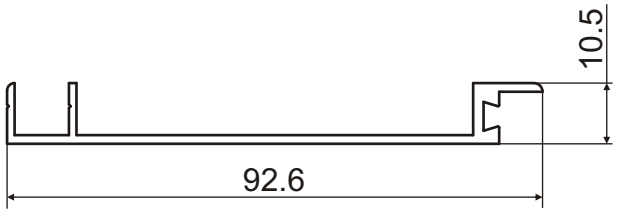

Номер профиля	Группа сложности	Вес 1 пм, кг/м	Периметр, мм
AM0060	6	0.514	248.4