Раздел 7

Профили для холодильного оборудования, систем кондиционирования и вентиляции

7. Профили для систем кондиционирования и вентиляции

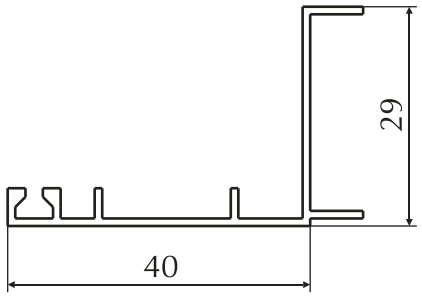

Номер профиля	Группа сложности	Вес 1 пм, кг/м	Периметр, мм
200017*	8	0.278	201.8

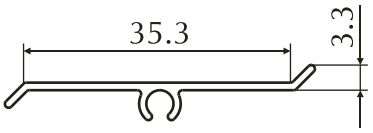

Номер профиля	Группа сложности	Вес 1 пм, кг/м	Периметр, мм
200018*	8	0.139	101.4

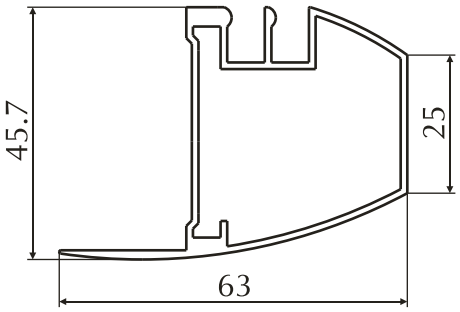

Номер профиля	Группа сложности	Вес 1 пм, кг/м	Периметр, мм
200060	о.с.	0.755	240.8

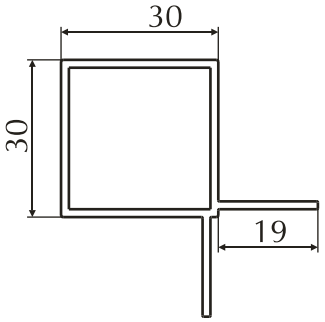

Номер профиля	Группа сложности	Вес 1 пм, кг/м	Периметр, мм
200164	6	0.615	194.6

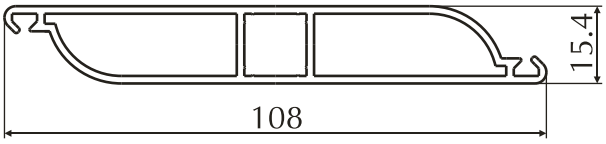

Номер профиля	Группа сложности	Вес 1 пм, кг/м	Периметр, мм
200165	8	1.013	253.4

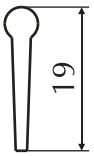

Номер профиля	Группа сложности	Вес 1 пм, кг/м	Периметр, мм
200296	8	0.120	42.7

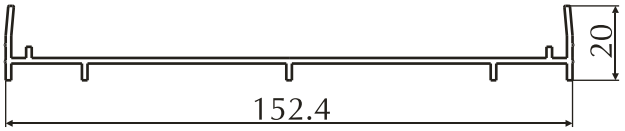

Номер профиля	Группа сложности	Вес 1 пм, кг/м	Периметр, мм
200307	о.с.	0.847	420.8

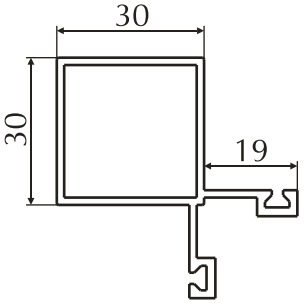

Номер профиля	Группа сложности	Вес 1 пм, кг/м	Периметр, мм
200338	7	0.713	232.2

* - эксклюзив

АГРИСОВГАЗ

7. Профили для систем кондиционирования и вентиляции

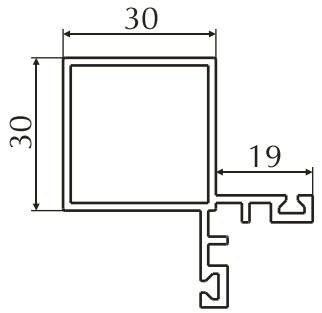

Номер профиля	Группа сложности	Вес 1 пм, кг/м	Периметр, мм
200338.1	7	0.744	247.0

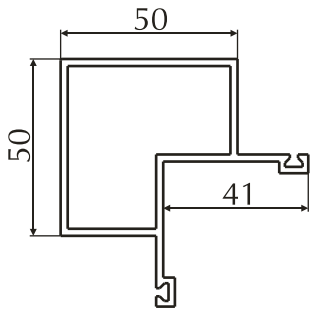

Номер профиля	Группа сложности	Вес 1 пм, кг/м	Периметр, мм
200339	7	1.329	314.7

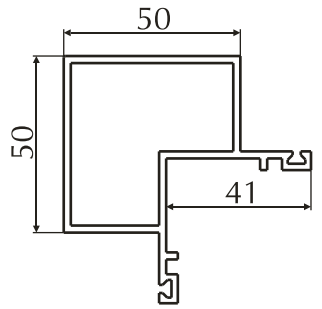

Номер профиля	Группа сложности	Вес 1 пм, кг/м	Периметр, мм
200339.1	7	1.364	327.9

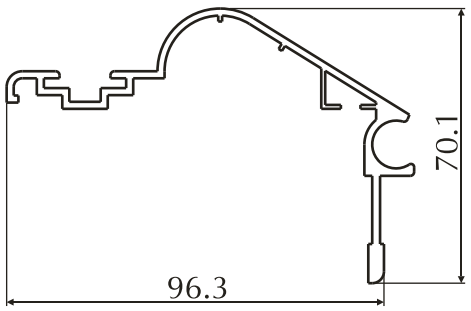

Номер профиля	Группа сложности	Вес 1 пм, кг/м	Периметр, мм
200429	8	1.187	449.4

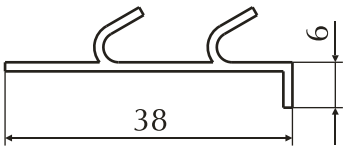

Номер профиля	Группа сложности	Вес 1 пм, кг/м	Периметр, мм
200433	7	0.204	126.9

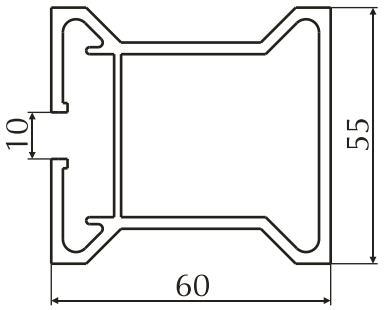

Номер профиля	Группа сложности	Вес 1 пм, кг/м	Периметр, мм
200450	8	1.725	358

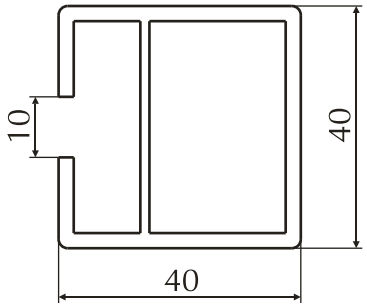

Номер профиля	Группа сложности	Вес 1 пм, кг/м	Периметр, мм
200451	8	1.081	235

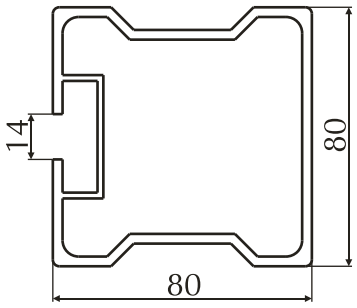

Номер профиля	Группа сложности	Вес 1 пм, кг/м	Периметр, мм
200452	8	2.814	397

* - эксклюзив

АГРИСОВГАЗ

7. Профили для систем кондиционирования и вентиляции

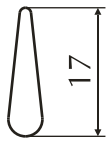

Номер профиля	Группа сложности	Вес 1 пм, кг/м	Периметр, мм
201116	8	0.138	37.6

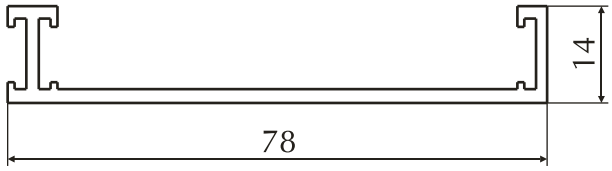

Номер профиля	Группа сложности	Вес 1 пм, кг/м	Периметр, мм
201171	6	0.588	237.4

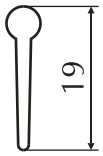

Номер профиля	Группа сложности	Вес 1 пм, кг/м	Периметр, мм
201197	8	0.109	42.3

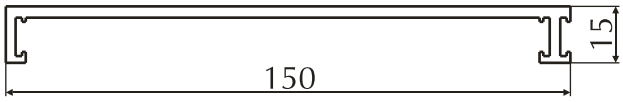

Номер профиля	Группа сложности	Вес 1 пм, кг/м	Периметр, мм
201271	8	1.447	383.4

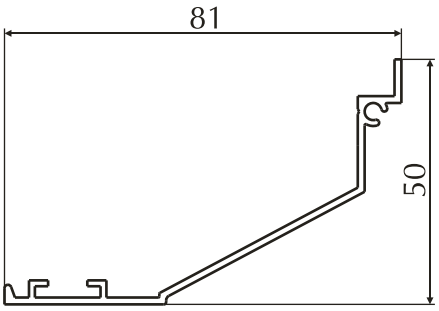

Номер профиля	Группа сложности	Вес 1 пм, кг/м	Периметр, мм
31_A007	6	0.498	265.0

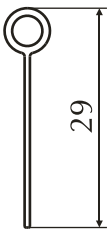

Номер профиля	Группа сложности	Вес 1 пм, кг/м	Периметр, мм
64_2206	4	0.086	64.4

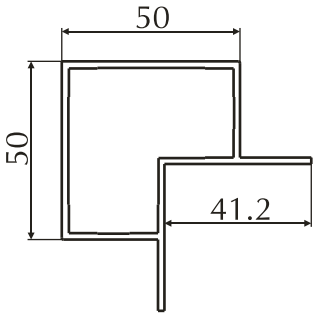

Номер профиля	Группа сложности	Вес 1 пм, кг/м	Периметр, мм
99035	7	1.139	279.6

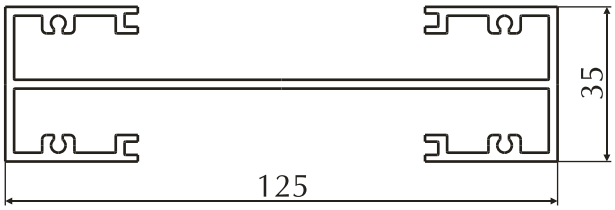

Номер профиля	Группа сложности	Вес 1 пм, кг/м	Периметр, мм
99037	8	1.956	724.2

АГРИСОВГАЗ

7. Профили для систем кондиционирования и вентиляции

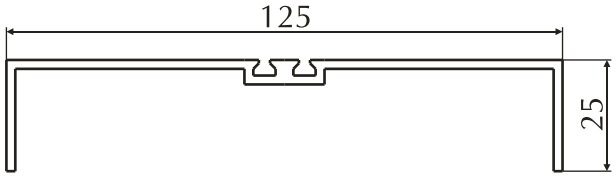

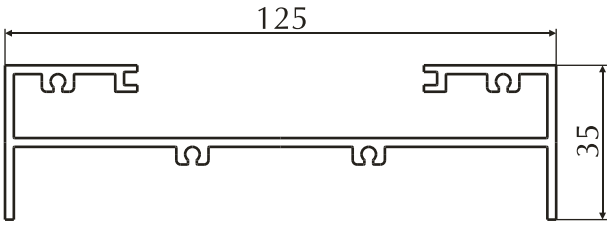

Номер профиля	Группа сложности	Вес 1 пм, кг/м	Периметр, мм
99038	8	1.018	374.1

Номер профиля	Группа сложности	Вес 1 пм, кг/м	Периметр, мм
99039	8	1.594	585.1

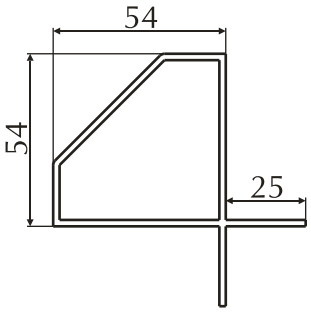

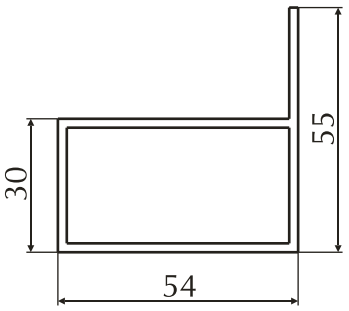

Номер профиля	Группа сложности	Вес 1 пм, кг/м	Периметр, мм
99136	4	1.287	295.9

Номер профиля	Группа сложности	Вес 1 пм, кг/м	Периметр, мм
99137	4	0.999	218.0

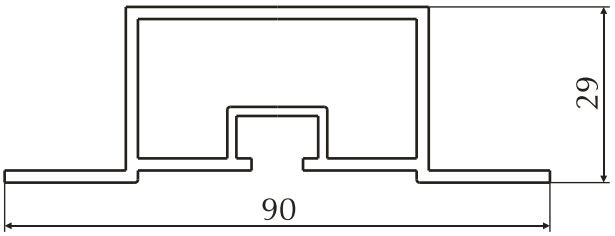

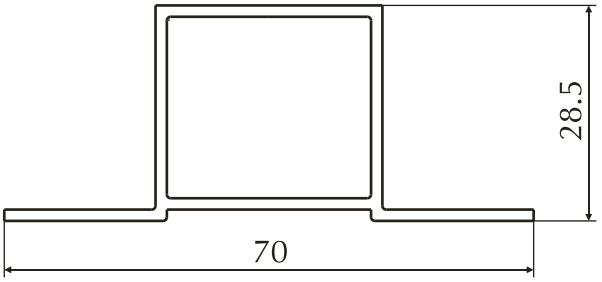

Номер профиля	Группа сложности	Вес 1 пм, кг/м	Периметр, мм
99254	8	1.103	269.6

Номер профиля	Группа сложности	Вес 1 пм, кг/м	Периметр, мм
99255	6	0.612	199.2

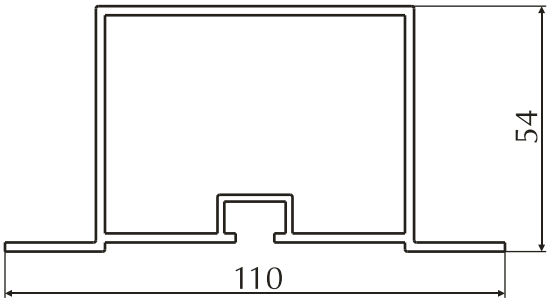

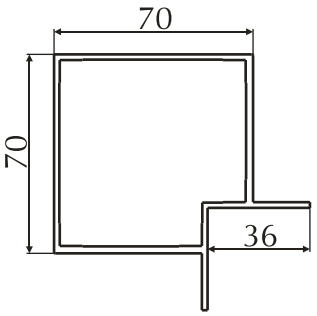

Номер профиля	Группа сложности	Вес 1 пм, кг/м	Периметр, мм
99306	8	1.589	358.7

Номер профиля	Группа сложности	Вес 1 пм, кг/м	Периметр, мм
99307	8	1.777	359.6

* - эксклюзив

7. Профили для систем кондиционирования и вентиляции

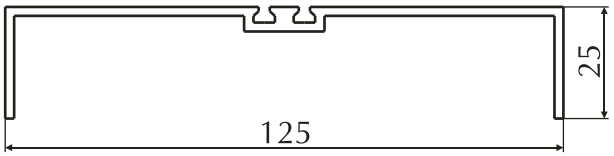

Номер профиля	Группа сложности	Вес 1 пм, кг/м	Периметр, мм
PP_456	7	1.021	373.7

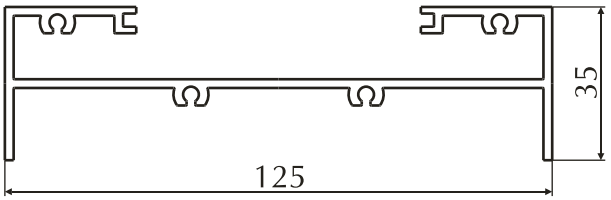

Номер профиля	Группа сложности	Вес 1 пм, кг/м	Периметр, мм
PP_457	8	1.594	588.4

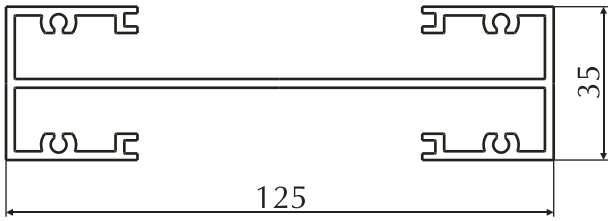

Номер профиля	Группа сложности	Вес 1 пм, кг/м	Периметр, мм
PP_458	8	1.956	727.5

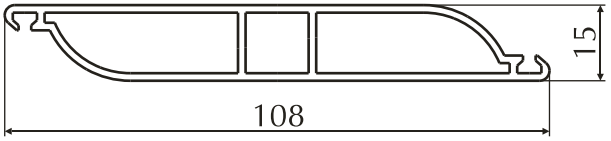

Номер профиля	Группа сложности	Вес 1 пм, кг/м	Периметр, мм
PP_459	8	1.000	250.0

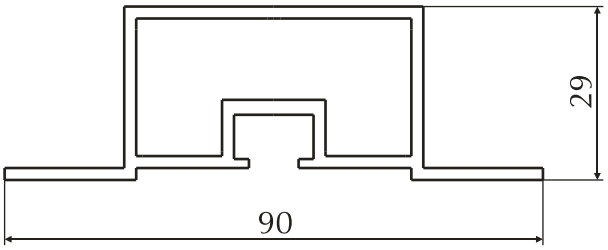

Номер профиля	Группа сложности	Вес 1 пм, кг/м	Периметр, мм
PP_460	8	1.166	269.8

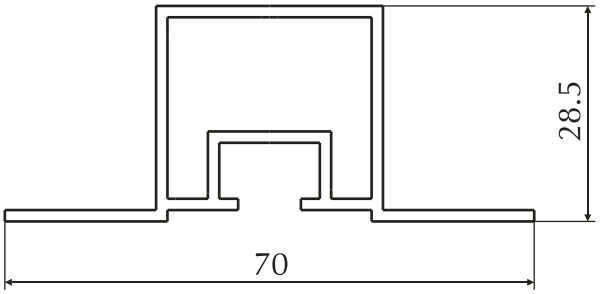

Номер профиля	Группа сложности	Вес 1 пм, кг/м	Периметр, мм
PP_461	8	0.704	227.8

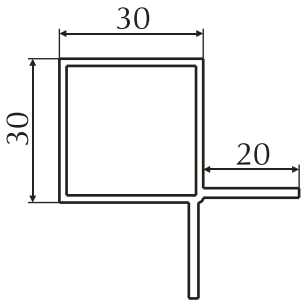

Номер профиля	Группа сложности	Вес 1 пм, кг/м	Периметр, мм
PP_462	5	0.677	200.0

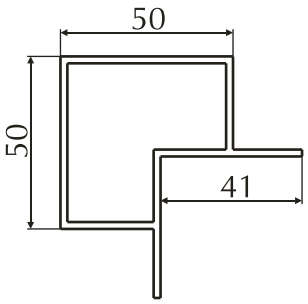

Номер профиля	Группа сложности	Вес 1 пм, кг/м	Периметр, мм
PP_463	8	1.253	280.0

АГРИСОВГАЗ

7. Профили для систем кондиционирования и вентиляции

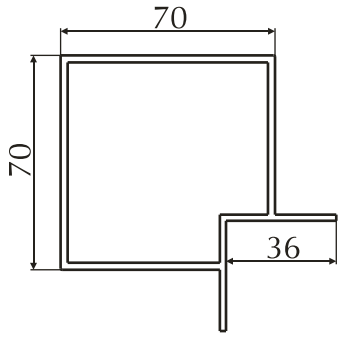

Номер профиля	Группа сложности	Вес 1 пм, кг/м	Периметр, мм
PP_573	8	1.872	359.6

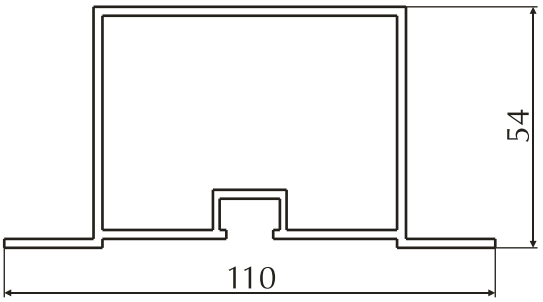

Номер профиля	Группа сложности	Вес 1 пм, кг/м	Периметр, мм
PP_574	8	1.601	356.0

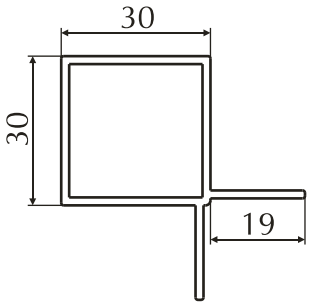

Номер профиля	Группа сложности	Вес 1 пм, кг/м	Периметр, мм
P120	7	0.653	195.6

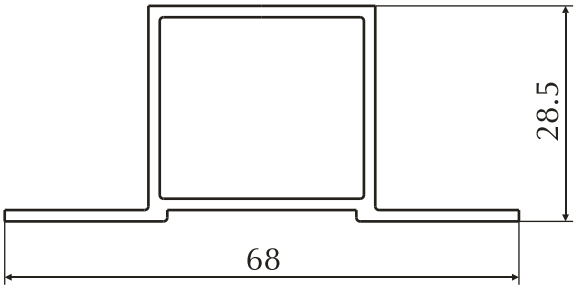

Номер профиля	Группа сложности	Вес 1 пм, кг/м	Периметр, мм
P130	7	0.612	195.1

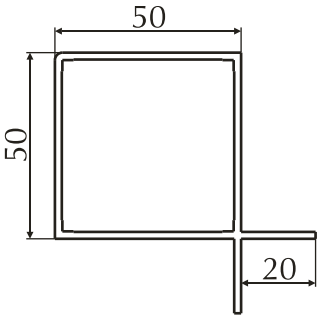

Номер профиля	Группа сложности	Вес 1 пм, кг/м	Периметр, мм
P150_45	8	1.169	279

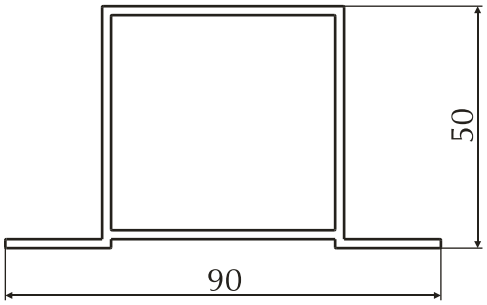

Номер профиля	Группа сложности	Вес 1 пм, кг/м	Периметр, мм
P350_45	8	1.162	283

АГРИСОВГАЗ

7. Профили для систем кондиционирования и вентиляции

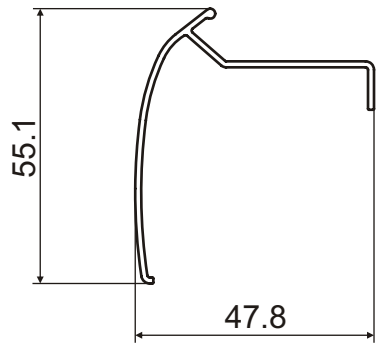

Номер профиля	Группа сложности	Вес 1 пм, кг/м	Периметр, мм
203095*	9	0.355	219.2

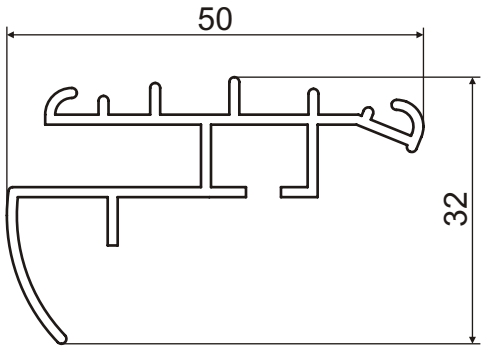

Номер профиля	Группа сложности	Вес 1 пм, кг/м	Периметр, мм
203110*	9	0.464	286.7

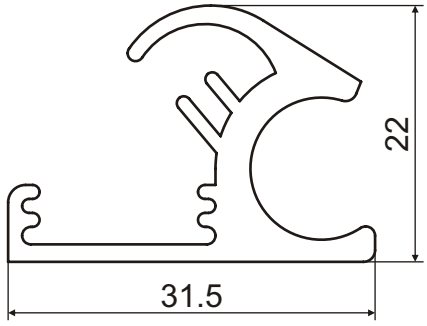

Номер профиля	Группа сложности	Вес 1 пм, кг/м	Периметр, мм
203111*	9	0.487	171.2

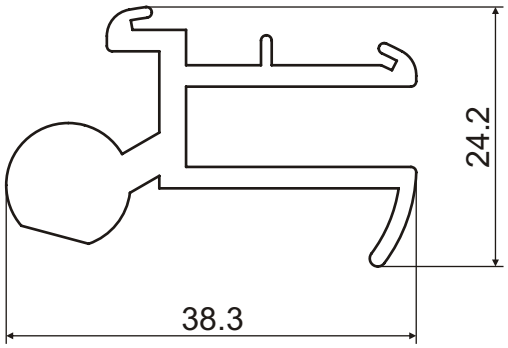

Номер профиля	Группа сложности	Вес 1 пм, кг/м	Периметр, мм
203112*	9	0.723	197

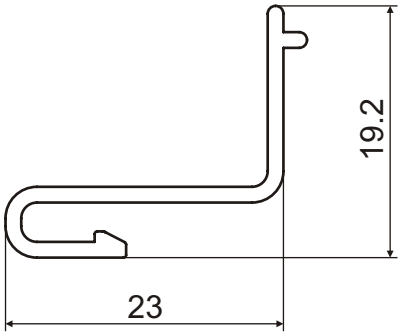

Номер профиля	Группа сложности	Вес 1 пм, кг/м	Периметр, мм
203120*	8	0.154	95.5

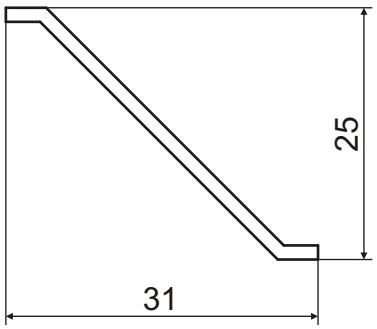

Номер профиля	Группа сложности	Вес 1 пм, кг/м	Периметр, мм
203211	4	0.155	84.35

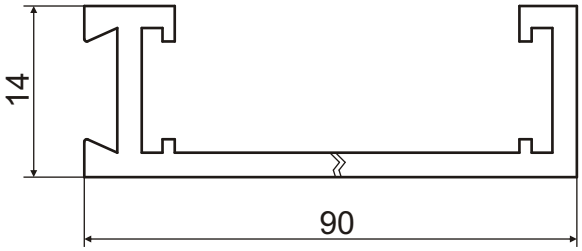

Номер профиля	Группа сложности	Вес 1 пм, кг/м	Периметр, мм
203220	6	0.675	249.9

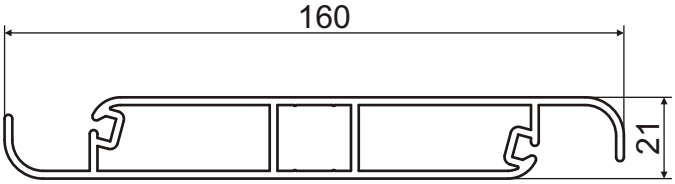

Номер профиля	Группа сложности	Вес 1 пм, кг/м	Периметр, мм
203230	8	2.08	428.2

* - эксклюзив

АГРИСОВГАЗ

7. Профили для систем кондиционирования и вентиляции

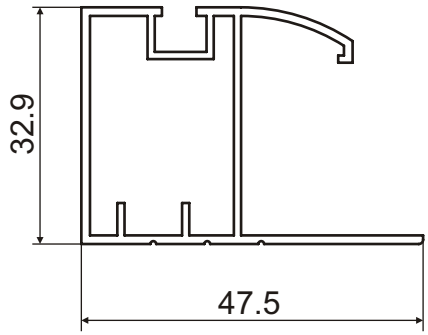

Номер профиля	Группа сложности	Вес 1 пм, кг/м	Периметр, мм
203310	9	0.532	217.7

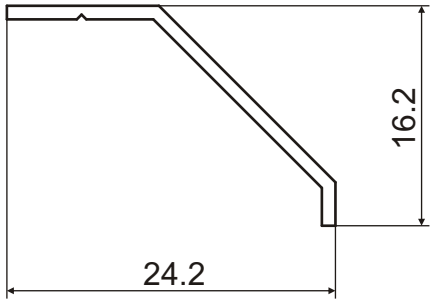

Номер профиля	Группа сложности	Вес 1 пм, кг/м	Периметр, мм
204013	4	0.086	66.2

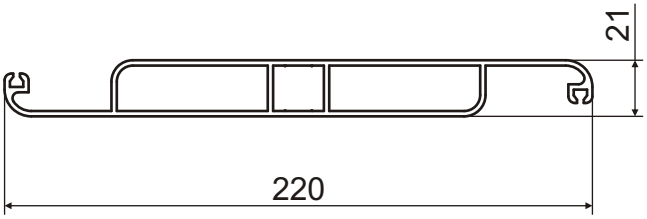

Номер профиля	Группа сложности	Вес 1 пм, кг/м	Периметр, мм
204197	9	2.545	561.8

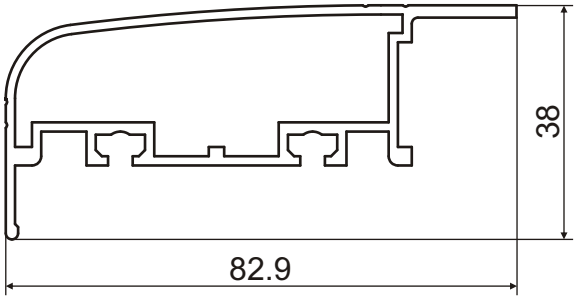

Номер профиля	Группа сложности	Вес 1 пм, кг/м	Периметр, мм
204341.1	8	1.032	292.9

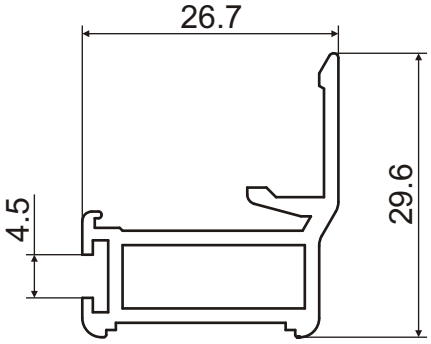

Номер профиля	Группа сложности	Вес 1 пм, кг/м	Периметр, мм
204342	8	0.403	140.2

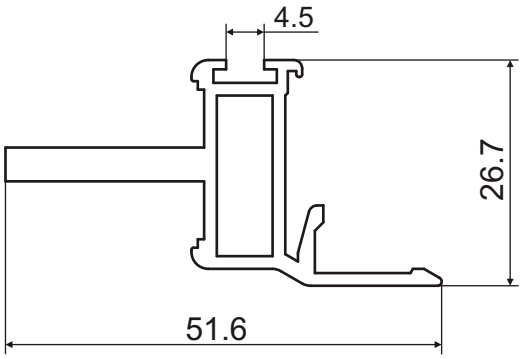

Номер профиля	Группа сложности	Вес 1 пм, кг/м	Периметр, мм
204343	8	0.657	187.2

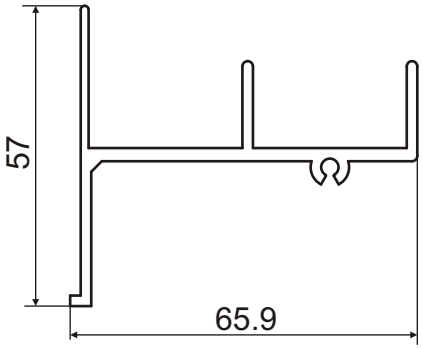

Номер профиля	Группа сложности	Вес 1 пм, кг/м	Периметр, мм
204344	6	0.850	324

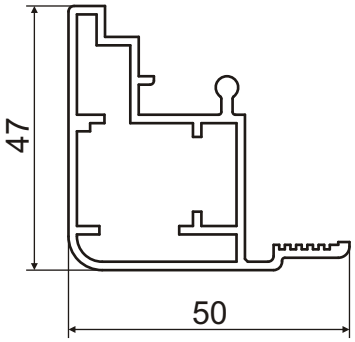

Номер профиля	Группа сложности	Вес 1 пм, кг/м	Периметр, мм
205033	8	0.871	222.8

АГРИСОВГАЗ

7. Профили для систем кондиционирования и вентиляции

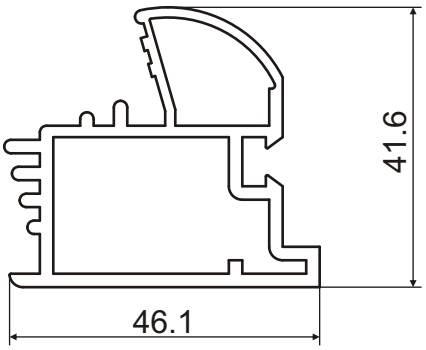

Номер профиля	Группа сложности	Вес 1 пм, кг/м	Периметр, мм
205047	8	1.017	226

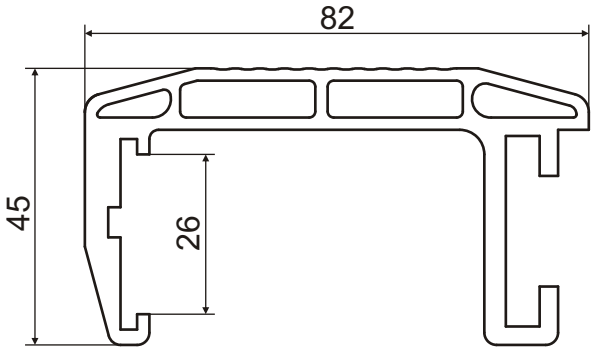

Номер профиля	Группа сложности	Вес 1 пм, кг/м	Периметр, мм
7554003	9	2.029	371.8

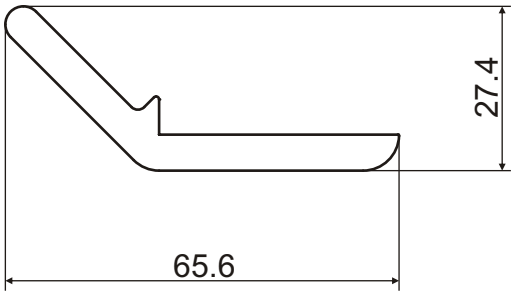

Номер профиля	Группа сложности	Вес 1 пм, кг/м	Периметр, мм
7554004	5	1.208	160.8

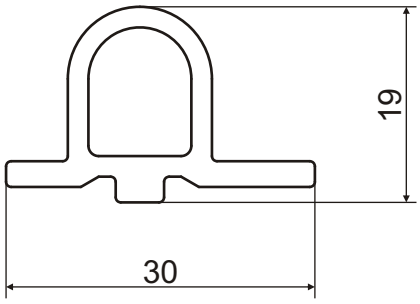

Номер профиля	Группа сложности	Вес 1 пм, кг/м	Периметр, мм
7554005	6	0.410	92.4

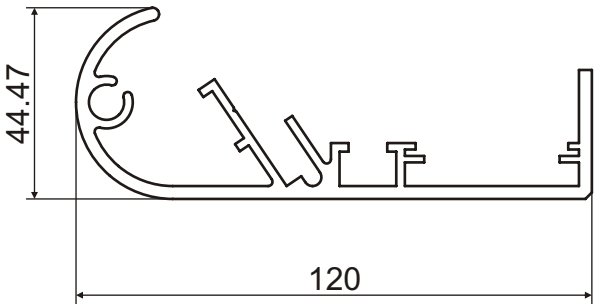

Номер профиля	Группа сложности	Вес 1 пм, кг/м	Периметр, мм
AB0020	9	2.13	582.5

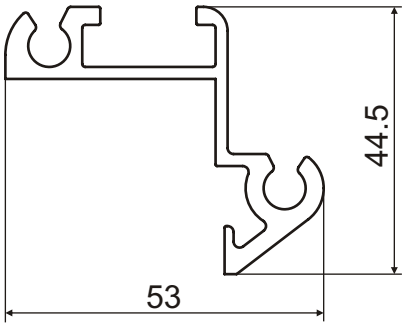

Номер профиля	Группа сложности	Вес 1 пм, кг/м	Периметр, мм
AB0021	9	0.901	261

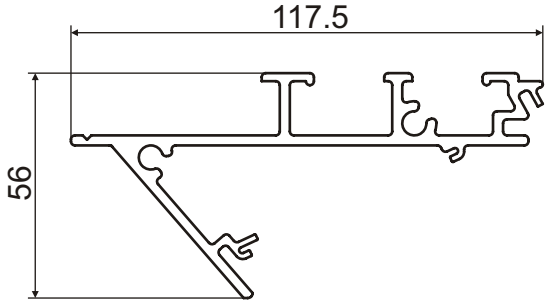

Номер профиля	Группа сложности	Вес 1 пм, кг/м	Периметр, мм
AB0022	9	1.877	542.4

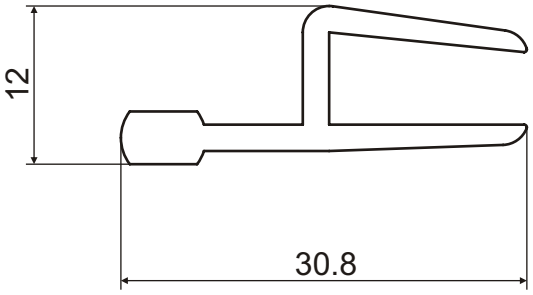

Номер профиля	Группа сложности	Вес 1 пм, кг/м	Периметр, мм
AM0023	5	0.299	112.6

АГРИСОВГАЗ

7. Профили для систем кондиционирования и вентиляции

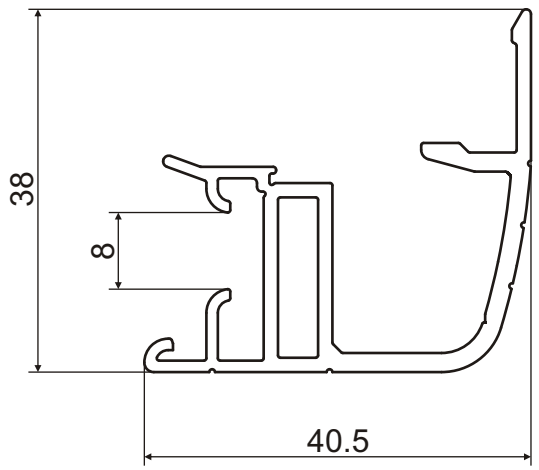

Номер профиля	Группа сложности	Вес 1 пм, кг/м	Периметр, мм
C5.01-06	8	0.640	256

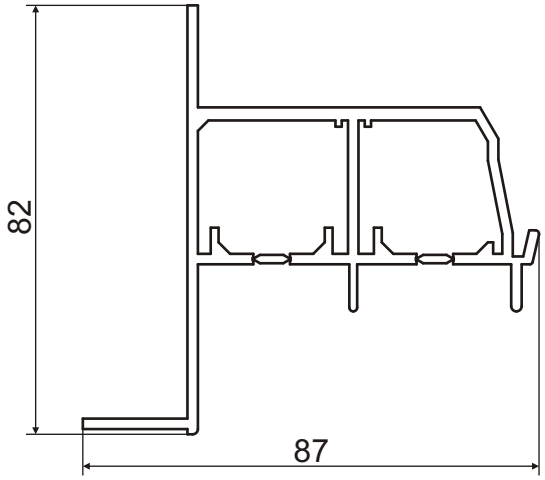

Номер профиля	Группа сложности	Вес 1 пм, кг/м	Периметр, мм
C1004	9	1.731	379.8

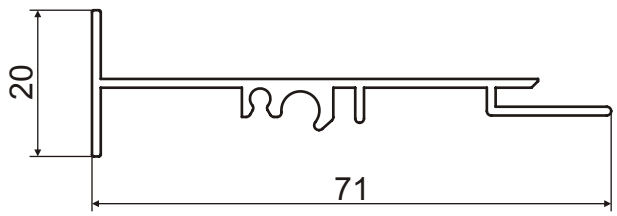

Номер профиля	Группа сложности	Вес 1 пм, кг/м	Периметр, мм
ТНП_119_0101	6	0.456	257.2

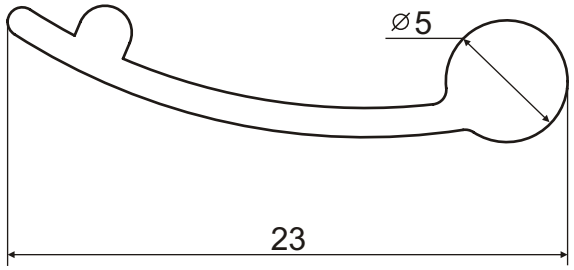

Номер профиля	Группа сложности	Вес 1 пм, кг/м	Периметр, мм
ТНП_119_0103	8	0.124	55.9

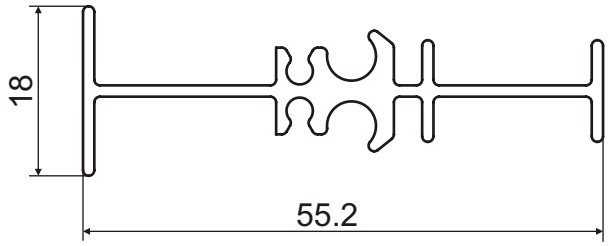

Номер профиля	Группа сложности	Вес 1 пм, кг/м	Периметр, мм
ТНП_119_0106	8	0.449	223.6

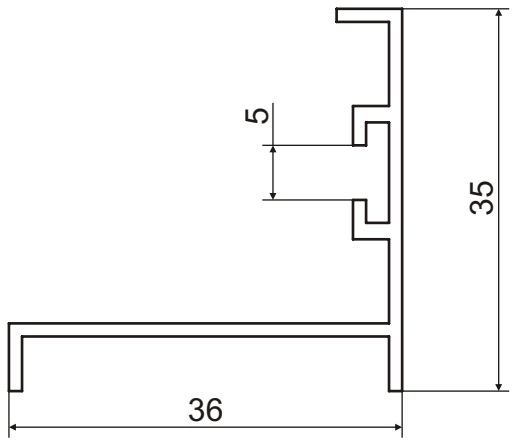

Номер профиля	Группа сложности	Вес 1 пм, кг/м	Периметр, мм
ТНП_123_0101	9	0.291	183.2

АГРИСОВГАЗ

6. Профили для строительства и металлоконструкций

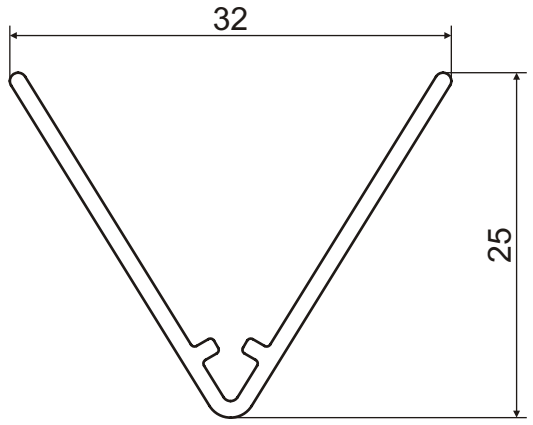

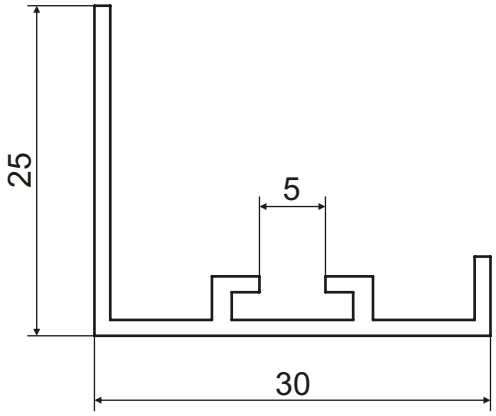

Номер профиля	Группа сложности	Вес 1 пм, кг/м	Периметр, мм
ТНП_123_0103	9	0.198	123.1

Номер профиля	Группа сложности	Вес 1 пм, кг/м	Периметр, мм
ТНП_124_0101	9	0.230	141.2

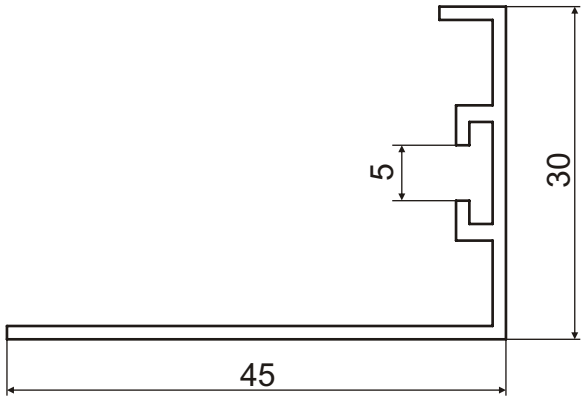

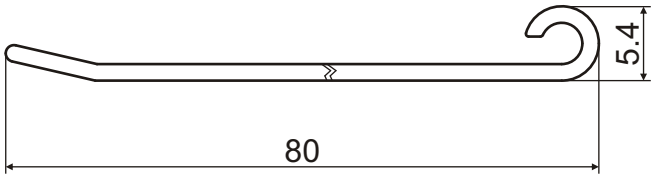

Номер профиля	Группа сложности	Вес 1 пм, кг/м	Периметр, мм
ТНП_125_0101	9	0.295	181.2

Номер профиля	Группа сложности	Вес 1 пм, кг/м	Периметр, мм
ТНП_125_0103	8	0.280	175.4

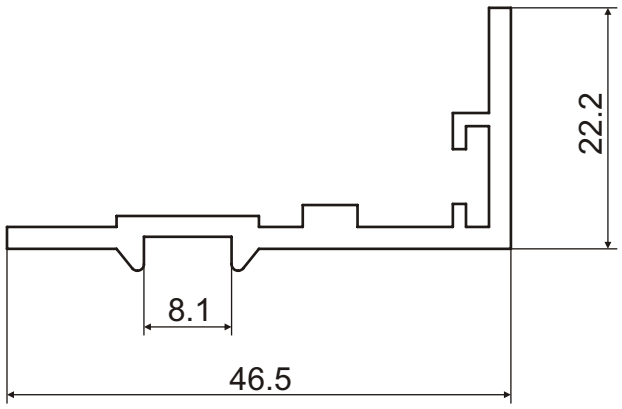

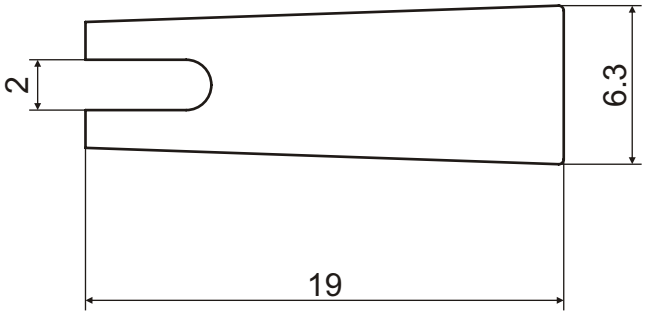

Номер профиля	Группа сложности	Вес 1 пм, кг/м	Периметр, мм
ТНП_126_0101	9	0.441	164.1

Номер профиля	Группа сложности	Вес 1 пм, кг/м	Периметр, мм
ТНП_126_0103	7	0.264	58.3

АГРИСОВГАЗ

7. Профили для систем кондиционирования и вентиляции

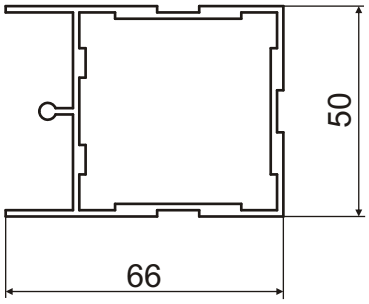

Номер профиля	Группа сложности	Вес 1 пм, кг/м	Периметр, мм
PP-911	8	1.265	290.8

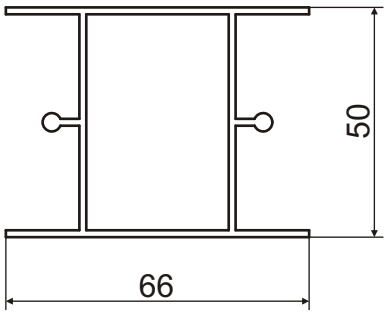

Номер профиля	Группа сложности	Вес 1 пм, кг/м	Периметр, мм
PP-912	7	1.016	331.6

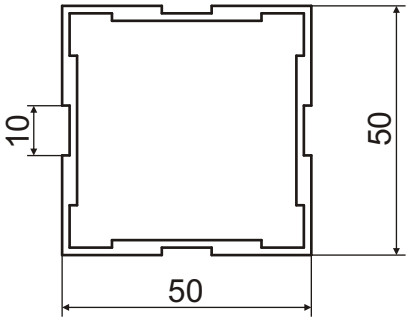

Номер профиля	Группа сложности	Вес 1 пм, кг/м	Периметр, мм
PP-913	7	1.110	212

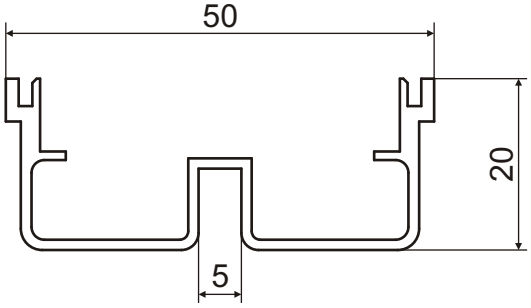

Номер профиля	Группа сложности	Вес 1 пм, кг/м	Периметр, мм
PP-914	6	0.428	236.5

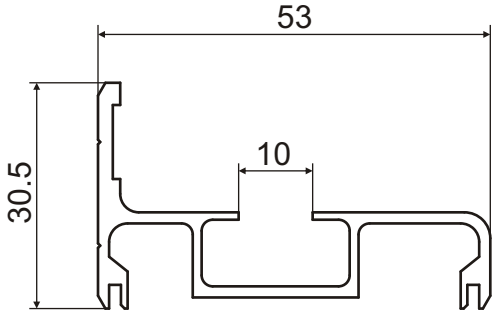

Номер профиля	Группа сложности	Вес 1 пм, кг/м	Периметр, мм
PP-915	7	0.582	261.3